HG

ヘミングガイド装置
Hemming guide device

Machine models
W(T)664 Series / HG Series

Parts Catalog

PEGASUS®

パーツカタログの見方

■このパーツカタログは、HGシリーズの構成部品を次の要領で編集しています。

■2～37頁には部品を機構別に収録し、左頁が部品の分解図、右頁がパーツリストになっています。
また、部品分解図に付されている番号は、パーツリストのREF.NO.（参照番号）を示しています。

■38頁以降には部品番号インデックスを記載し、部品番号だけで、その図解・名称などが容易に引き出せます。

■部品を御注文いただく時は、必ず部品番号だけを明示してください。
なお、このパーツカタログの記載事項は改良により、予告なく変更されることがありますので、あらかじめ了承ください。

INTRODUCTION

■This parts catalog covers the HG Series device.

■On pages 2 - 37, each mechanism is arranged on facing pages, the first page containing the illustrations and the second page containing the data of the individual parts.
The number given to each illustrations is the REF.NO. on the parts list.

■A numeric index of the parts is attached to page 38 on and after. The illustration and/or descripion of the required part can be easily referred to by the part number.

■Always give the part numbers when ordering parts.
The contents of this parts book are subject to change to without notice.

掲載機種 (Models covered)

W(T)664 Series

W664-34,W(T)664-35A/HG001,HG003,HG101,HG300,HG303

W664-30A,W664-32/HG002,HG004,HG102,HG301,HG302

W(T)664-08/HG410A, HG410B

W(T)664-35/HG411A, HG411B

目　次

頁

定規開閉装置 (HG001,HG003,HG101) …… 2～3
定規開閉装置 (HG002,HG004,HG102) …… 4～5
駆動ユニット(1) (HG001,HG002,HG003,HG004) …… 6～7
駆動ユニット(2) (HG101,HG102) …… 8～9
PLコントローラ (HG101,HG102) …… 10～11
定規開閉装置 (HG300) …… 12～13
定規開閉装置 (HG301) …… 14～15
定規開閉装置 (HG302) …… 16～17
定規開閉装置 (HG303) …… 18～19
ピットマンスイッチ・ダストドラム (HG300,HG303) … 20～21
定規開閉装置 (HG410A,HG410B) …… 22～23
定規開閉装置 (HG411A,HG411B) …… 24～25
制御ユニット(1) (HG410A,HG410B,HG411A,HG411B) … 26～27
制御ユニット(2) (HG410B) …… 28～29
制御ユニット(3) (HG411B) …… 30～31
制御ユニット(4) (HG410A,HG411A) …… 32～33
差し板 (HG410A,HG410B,HG411A,HG411B)…… 34～35
専用部品 (HG411A) …… 36～37

TABLE OF CONTENTS

page

FABRIC GUIDE SWITCHING DEVICE (HG001,HG003,HG101) … 2～3
FABRIC GUIDE SWITCHING DEVICE (HG002,HG004,HG102) … 4～5
DRIVING MECHANISM (1) (HG001,HG002,HG003,HG004) …… 6～7
DRIVING MECHANISM (2) (HG101,HG102) …… 8～9
PL CONTROLLER (HG101,HG102) …… 10～11
FABRIC GUIDE SWITCHING DEVICE (HG300) …… 12～13
FABRIC GUIDE SWITCHING DEVICE (HG301) …… 14～15
FABRIC GUIDE SWITCHING DEVICE (HG302) …… 16～17
FABRIC GUIDE SWITCHING DEVICE (HG303) …… 18～19
PITMAN SWITCH & DUST DRUM (HG300,HG303) …… 20～21
FABRIC GUIDE SWITCHING DEVICE (HG410A,HG410B) … 22～23
FABRIC GUIDE SWITCHING DEVICE (HG411A,HG411B) … 24～25
CONTROL UNIT (1) (HG410A,HG410B,HG411A,HG411B)… 26～27
CONTROL UNIT (2) (HG410B) …… 28～29
CONTROL UNIT (3) (HG411B) …… 30～31
CONTROL UNIT (4) (HG410A,HG411A) …… 32～33
SLIDE PLATE (HG410A.HG410B,HG411A,HG411B) …… 34～35
SPECIAL PARTS (HG411A)…… 36～37

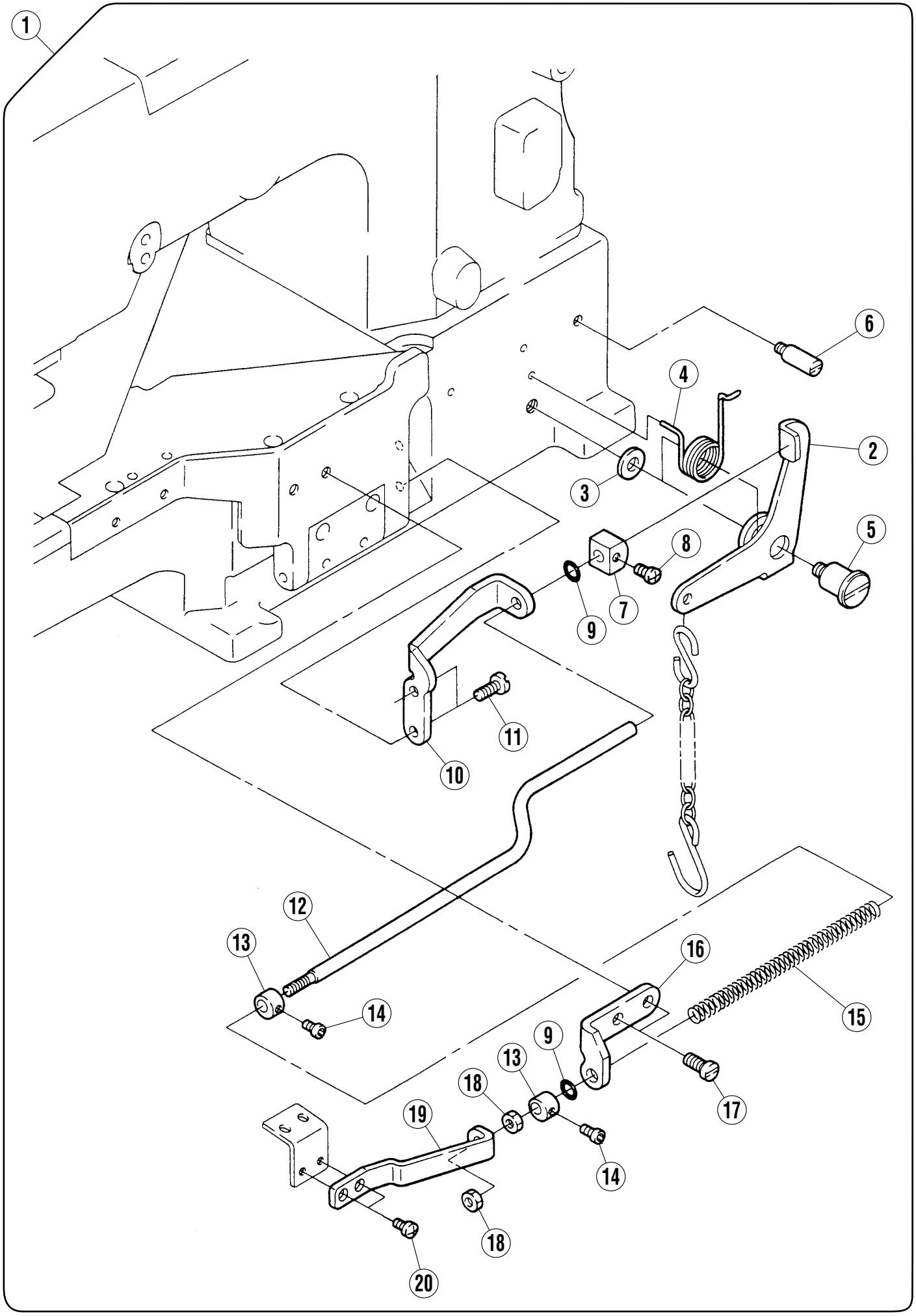
1
6
4
2
3
5
8
7
9
11
10
12
13
14
16
15
9
13
17
18
19
14
18
20

定規開閉装置(HG001, HG003, HG101)

FABRIC GUIDE SWITCHING DEVICE (HG001, HG003, HG101)

REF.NO.	PART NO.	部品名称	DESCRIPTION	QT.
1	350419-91	定規開閉装置（組）	FABRIC GUIDE SWITCHING ASSEMBLY	1
2	350406	レバー	LEVER	1
3	204520	座金	WASHER	1
4	350407	ネジリバネ	SPRING	1
5	007198	段ネジ／Ｍ６	SCREW	1
6	007199	ピン付ネジ／Ｍ５	SCREW	1
7	306845A	当金	PLATE	1
8	007018A	平ネジ／Ｍ４×６	SCREW	1
9	204185	Ｏリング	O RING	2
10	350402	ブラケット	BRACKET	1
11	007064	平ネジ／Ｍ４．５×１０	SCREW	2
12	350403	軸	SHAFT	1
13	306737A	カラー	COLLAR	2
14	004543	止ネジ／Ｍ４×４	SCREW	2
15	240348	圧縮バネ	SPRING	1
16	258030A	ブラケット	BRACKET	1
17	007027	平ネジ／Ｍ５×８	SCREW	2
18	004803	六角ナット／M4	NUT	2
19	350235	ブラケット	BRACKET	1
20	007018A	平ネジ／Ｍ４×６	SCREW	2

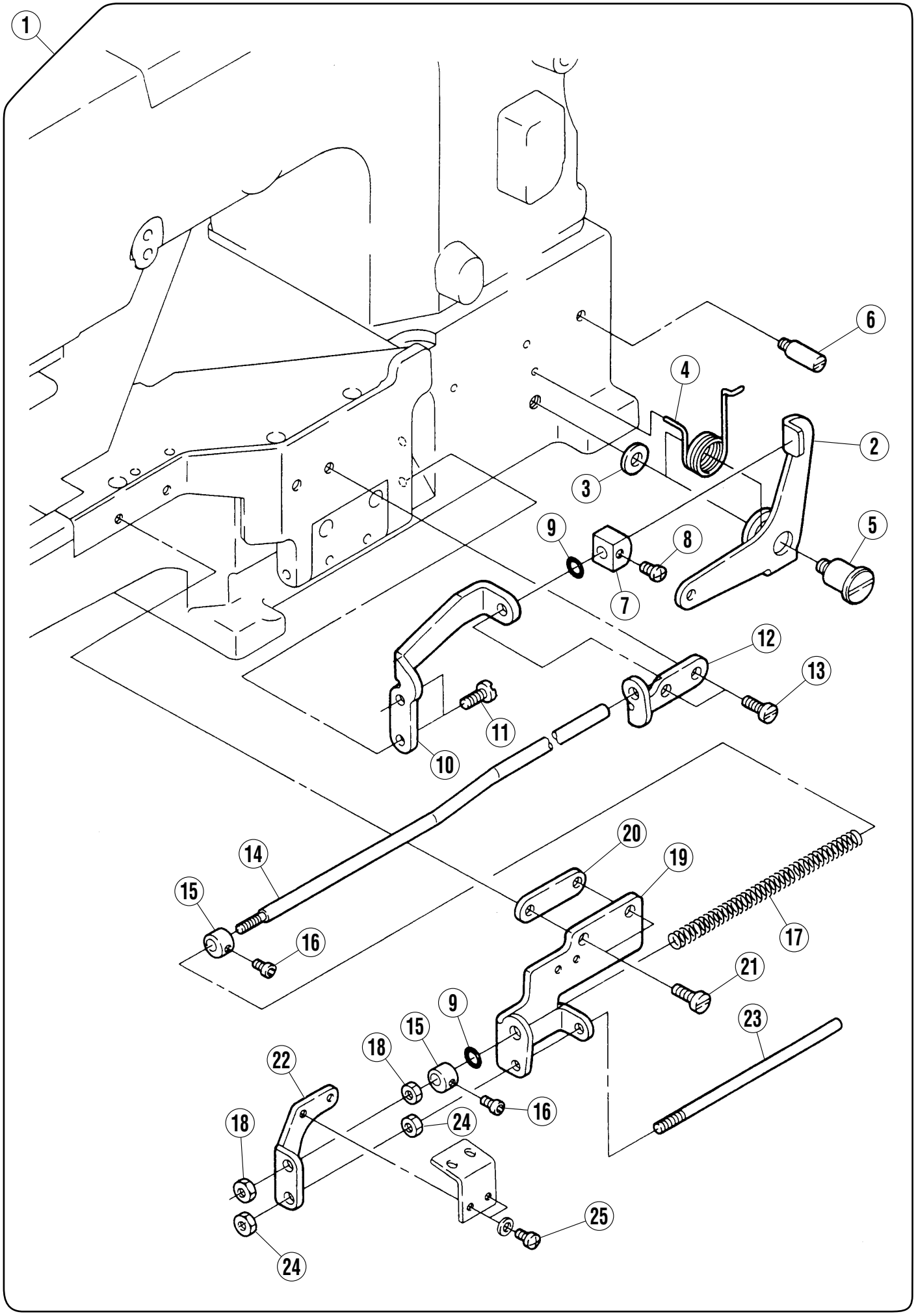
1
6
4
2
3
9
8
5
7
12
13
11
10
20
14
19
15
17
16
21
9
23
15
18
22
16
18
24
25
24

定規開閉装置(HG002, HG004, HG102)

FABRIC GUIDE SWITCHING DEVICE (HG002, HG004, HG102)

REF.NO.	PART NO.	部品名称	DESCRIPTION	QT.
1	350420-91	定規開閉装置（組）	FABRIC GUIDE SWITCHING ASSEMBLY	1
2	350406	レバー	LEVER	1
3	204520	座金	WASHER	1
4	350407	ネジリバネ	SPRING	1
5	007198	段ネジ／Ｍ６	SCREW	1
6	007199	ピン付ネジ／Ｍ５	SCREW	1
7	306845A	当金	PLATE	1
8	007018A	平ネジ／Ｍ４×６	SCREW	1
9	204185	Ｏリング	O RING	2
10	350402	ブラケット	BRACKET	1
11	007064	平ネジ／Ｍ４．５×１０	SCREW	2
12	350405	ブラケット	BRACKET	1
13	007027	平ネジ／Ｍ５×８	SCREW	2
14	350404	軸	SHAFT	1
15	306737A	カラー	COLLAR	2
16	004543	止ネジ／Ｍ４×４	SCREW	2
17	240348	圧縮バネ	SPRING	1
18	004805	六角ナット／Ｍ５	NUT	2
19	350272A	ブラケット	BRACKET	1
20	350273	スペーサー	SPACER	1
21	007029	平ネジ／Ｍ５×１２	SCREW	2
22	350275	ブラケット	BRACKET	1
23	350274	軸	SHAFT	1
24	004805	六角ナット／Ｍ５	NUT	2
25	007018A	平ネジ／Ｍ４×６	SCREW	2

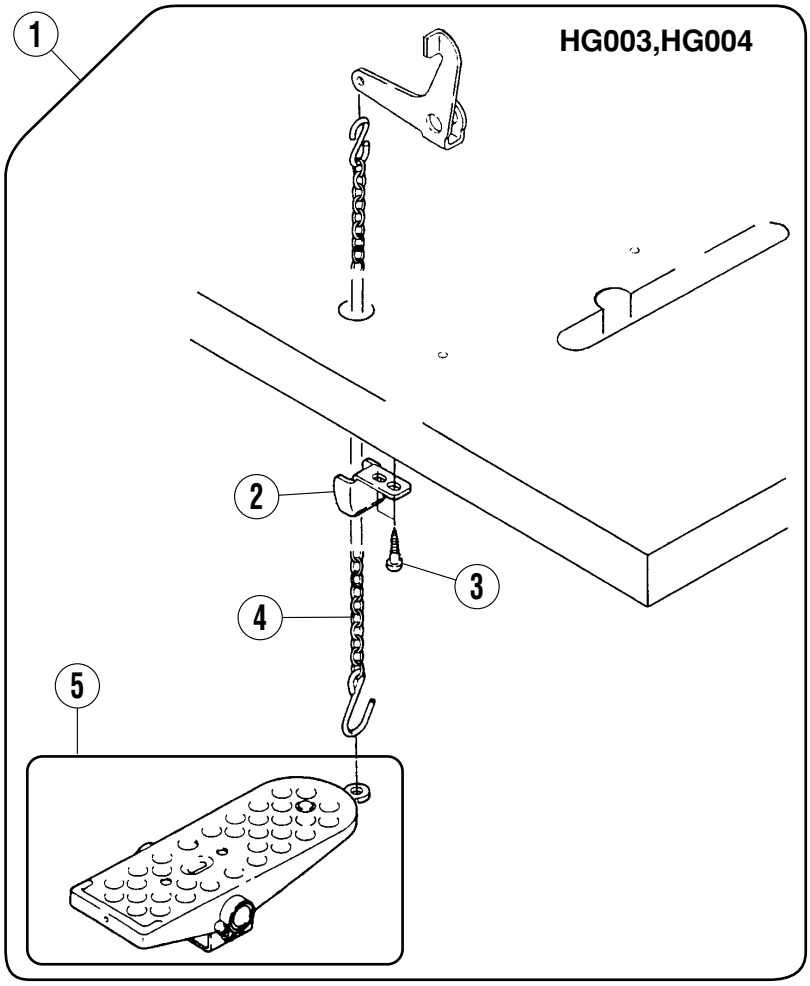
1
HG003,HG004
2
3
4
5

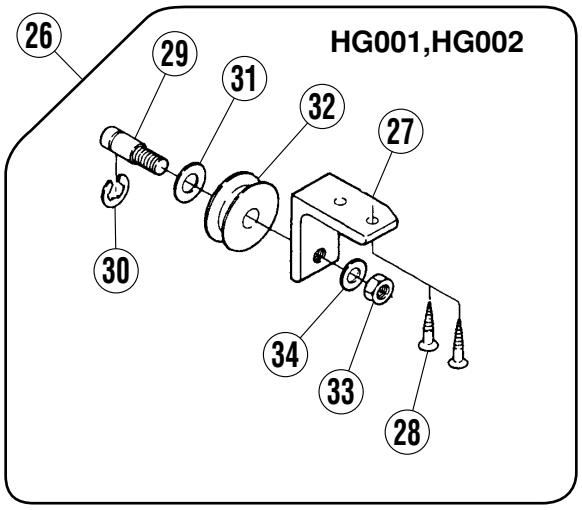
26
HG001,HG002
29
31
32
27
30
34
33
28

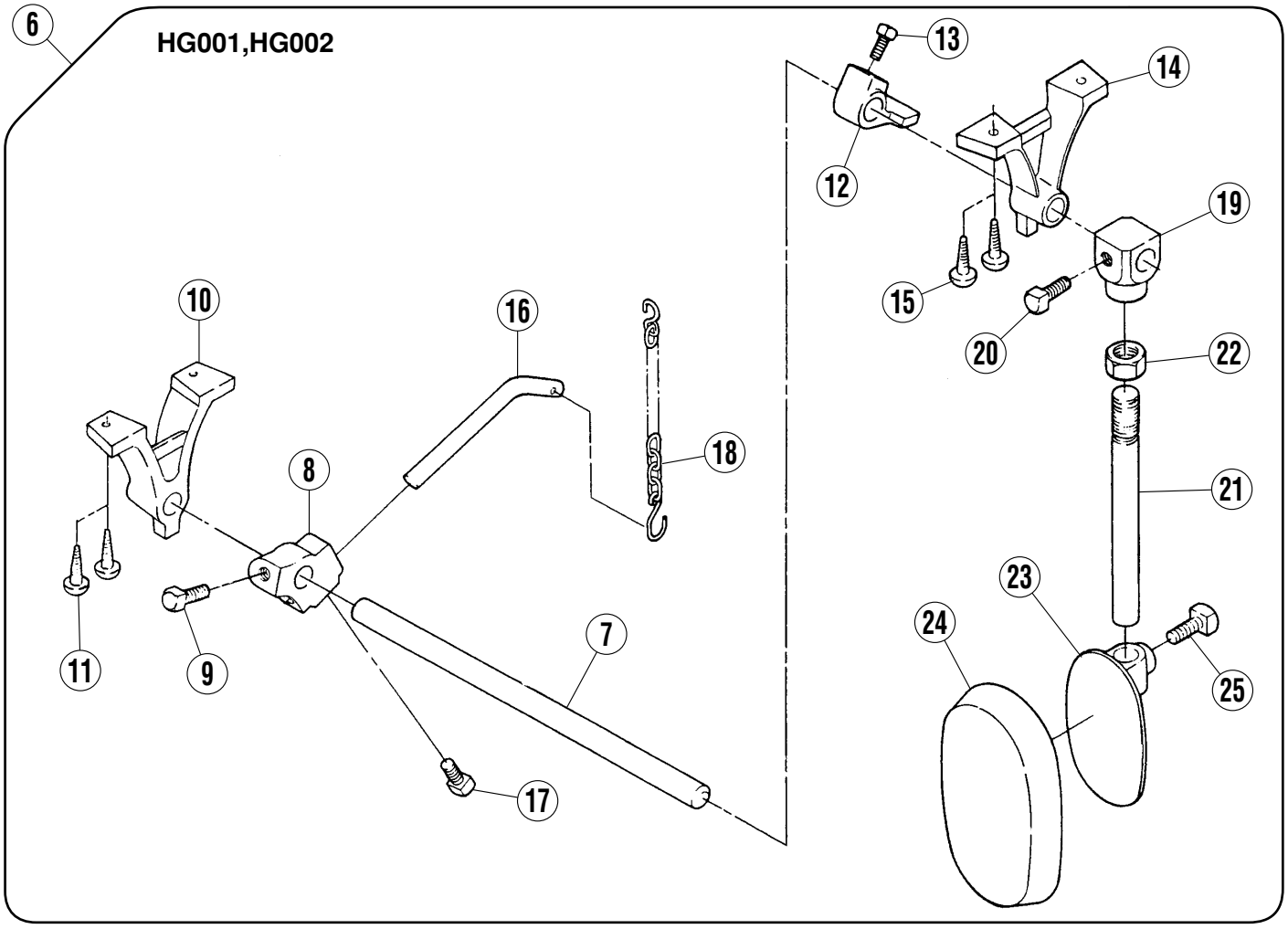
6
HG001,HG002
13
14
12
19
15
20
22
10
16
18
8
21
23
24
11
9
7
25
17

駆動ユニット(1)(HG001, HG002, HG003, HG004)

DRIVING MECHANISM (1) (HG001, HG002, HG003, HG004)

REF.NO.	PART NO.	部品名称	DESCRIPTION	QT.
1	350422-91	ペダル（組）	TREADLE ASSEMBLY	1
2	206329	鎖案内	TREADLE CHAIN GUIDE	1
3	004905	木ネジ（平）／４．５	SCREW	1
4	000126	鎖／丸	CHAIN	1
5	000480	ペダル	TREADLE	1
6	207340-9S	ヒザ駆動装置（組）	KNEE LIFTER ASSEMBLY	1
7	207343	軸	SHAFT	1
8	207350-SA	ブラケット	BRACKET	1
9	005543	四角ボルト／Ｗ５	BOLT	1
10	207342-SA	フレーム	FRAME	1
11	004906	木ネジ（平）／４．８	SCREW	2
12	207344-SA	カラー	COLLAR	1
13	005543	四角ボルト／Ｗ５	BOLT	1
14	207341-SA	フレーム	FRAME	1
15	004906	木ネジ（平）／４．８	SCREW	2
16	207349	レバー	LEVER	1
17	005543	四角ボルト／Ｗ５	BOLT	1
18	000390	鎖	CHAIN	1
19	207348-SA	ブラケット	BRACKET	1
20	005543	四角ボルト／Ｗ５	BOLT	1
21	207347	軸	SHAFT	1
22	005542	六角ナット／Ｗ７	NUT	1
23	207345	ヒザ当テ	KNEE PAD BASE	1
24	207346	ヒザ当てカバー	KNEE PAD	1
25	005543	四角ボルト／Ｗ５	BOLT	1
26	207351	滑車（組）	PULLEY ASSEMBLY	1
27	207352	ブラケット	BRACKET	1
28	004908	木ネジ（皿）／４．５	SCREW	2
29	207354	ピン付ネジ／Ｍ８	SCREW	1
30	202577	止メ輪	RING	1
31	202924	座金	WASHER	1
32	207353	滑車	PULLEY	1
33	004812	六角ナット／Ｍ８	NUT	1
34	202922	座金	WASHER	1

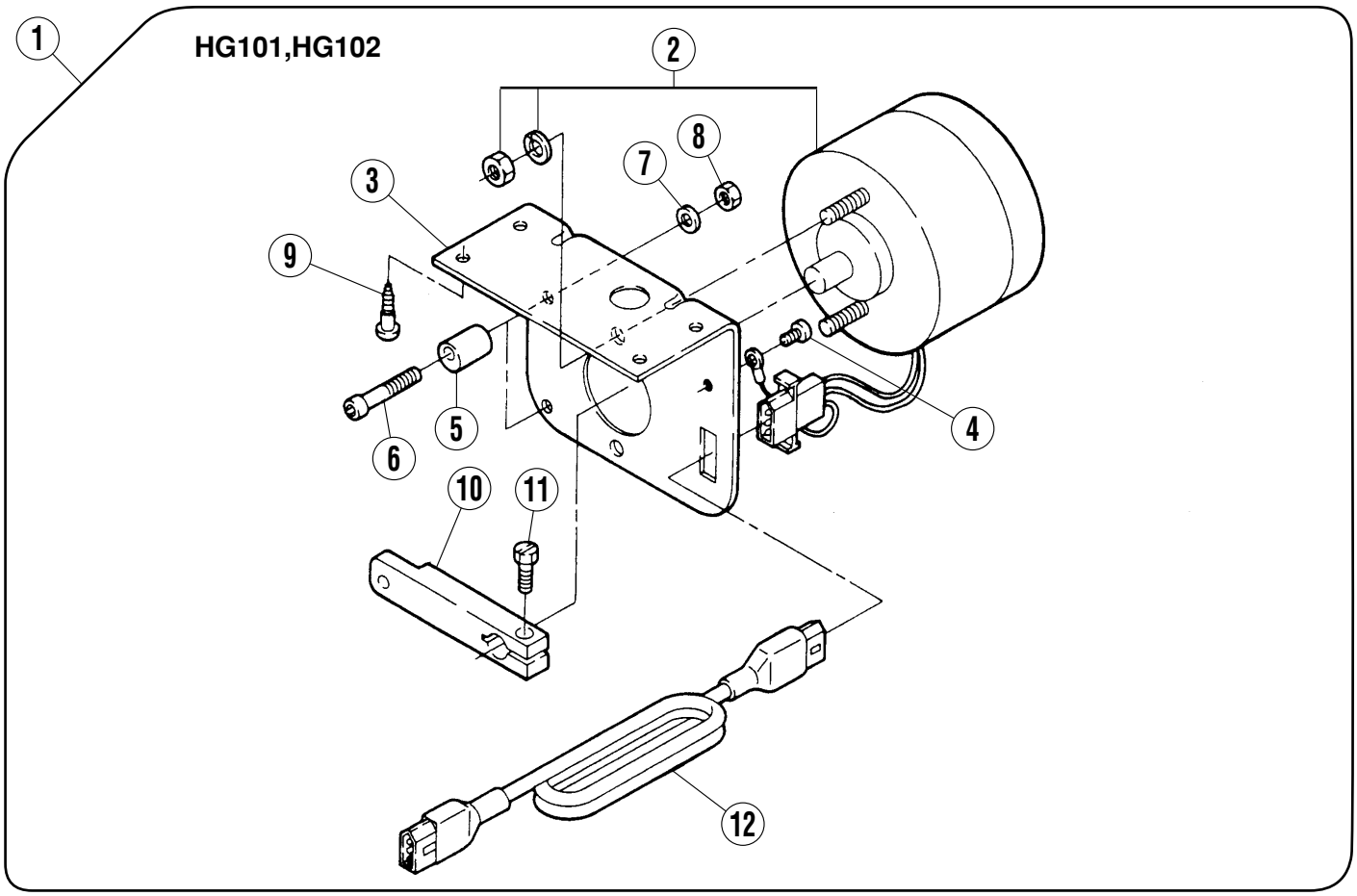
1
HG101,HG102
2
3
4
5
6
7
8
9
10
11
12

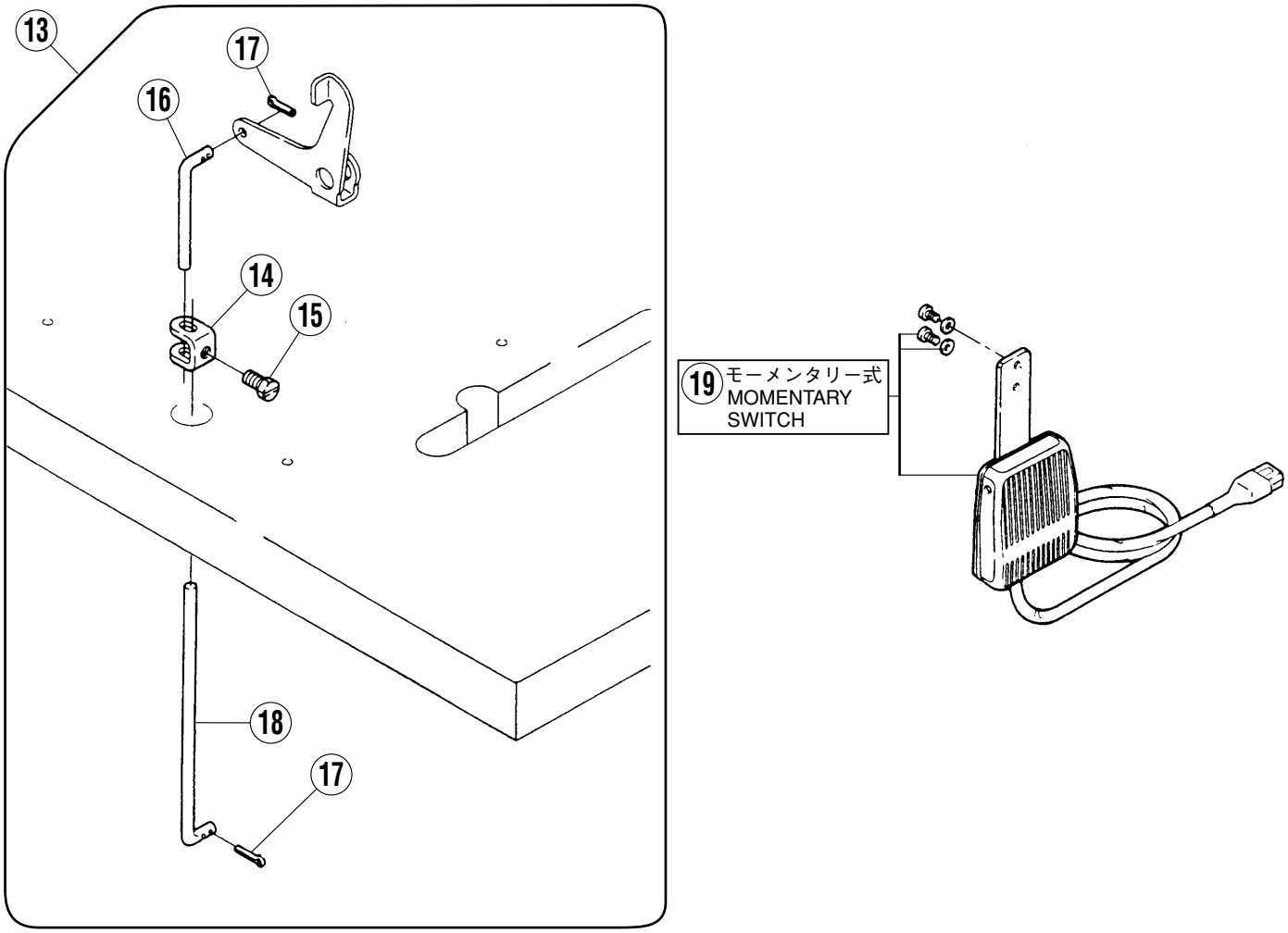
13
14
15
16
17
18
17
19 モーメンタリー式
MOMENTARY
SWITCH

駆動ユニット(2)(HG101, HG102)

DRIVING MECHANISM (2) (HG101, HG102)

REF.NO.	PART NO.	部品名称	DESCRIPTION	QT.
1	811076-91	ソレノイド（組）	SOLENOID ASSEMBLY	1
2	811075	ソレノイド	SOLENOID	1
3	302097	ブラケット	BRACKET	1
4	004121	平ネジ／Ｍ４×６	SCREW	1
5	350409	ストッパー	STOPPER	2
6	004502	六角穴ボルトＭ５×１０	BOLT	2
7	204585	座金	WASHER	2
8	004805	六角ナット／Ｍ５	NUT	2
9	004905	木ネジ（平）／４．５	SCREW	4
10	302095	レバー	LEVER	1
11	005266	六角ボルト／Ｃ８Ｘ１５	SCREW	1
12	742202	中継コード	RELAY CORD	1
13	350408-91	ピットマン（組）	PITMAN ROD ASSEMBLY	1
14	306792	継手	JOINT	1
15	002022-4	六角ネジ／Ｃ１０×９	SCREW	1
16	306793	ピットマン	ROD	1
17	201166	割ピン	PIN	2
18	350410	ピットマン	PITMAN ROD	1
19	708004	ヒザスイッチ（組）	KNEE SWITCH ASS.(MOMENTARY)	1

1	3	4	100/200V
2	5	6	220/240V

HG101,HG102

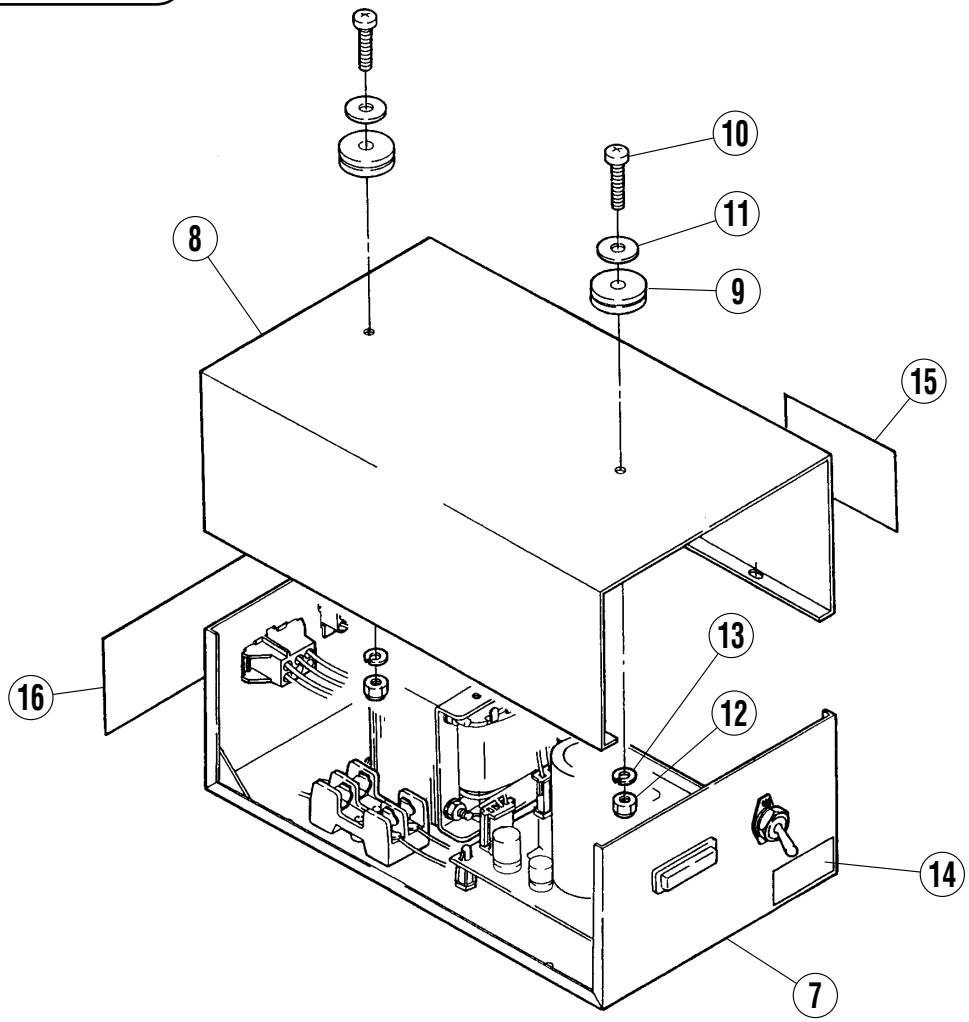

附属品に梱入
Put in accessory

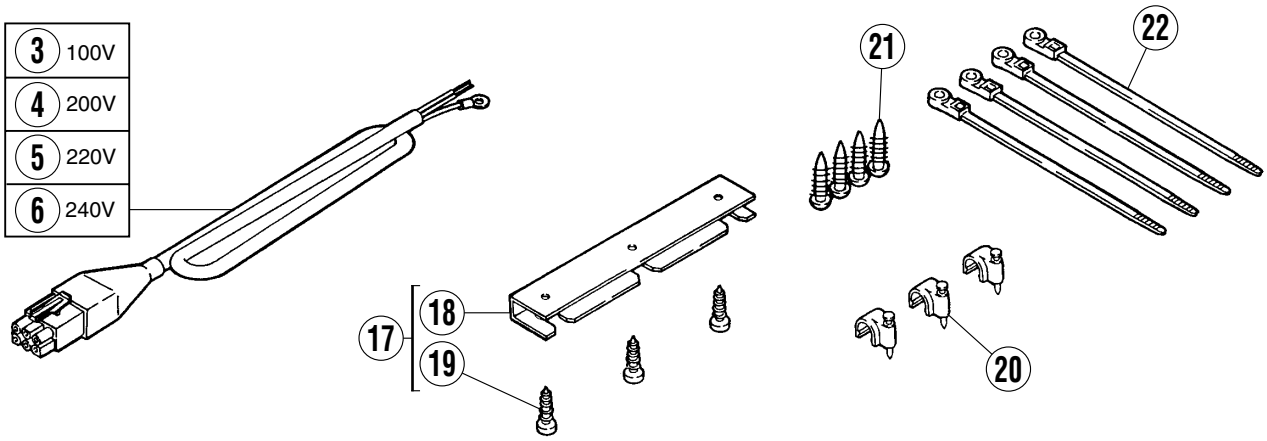

PLコントローラ(HG101, HG102)　　PL CONTROLLER (HG101, HG102)

REF.NO.	PART NO.	部品名称	DESCRIPTION	QT.
1	760135	ＰＬコントローラ	PL CONTROLLER (100/200V)	1
2	760136	ＰＬコントローラ	PL CONTROLLER (220/240V)	1
3	742076	電源コード	POWER CORD	1
4	742075	電源コード	POWER CORD	1
5	742077	電源コード	POWER CORD	1
6	742078	電源コード	POWER CORD	1
7	760134	シャーシ	SHASSIS	1
8	760106-JA	カバー	COVER	1
9	202013	クッションゴム	CUSHION RUBBER	1
10	004107	ネジ／Ｍ４×１６	SCREW	2
11	303026	座金	WASHER	2
12	004802	六角ナット／Ｍ４	NUT	2
13	201252	バネ座金	SPRING WASHER	2
14	205722	銘板	NAME PLATE	1
15	9A3068	感電注意ラベル	ELECTRIC CAUTION LABEL	1
16	307079	コネクタ表示板	INDICATION PLATE	1
17	303500	ブラケット（組）	BRACKET ASSEMBLY	1
18	303499	ブラケット	BRACKET	1
19	004911	木ネジ（平）／４．１	SCREW	3
20	748045	ケーブルストッパー	CABLE STOPPER	3
21	004920	木ネジ（平）／３．１	SCREW	4
22	748042	束線バンド	BAND	4

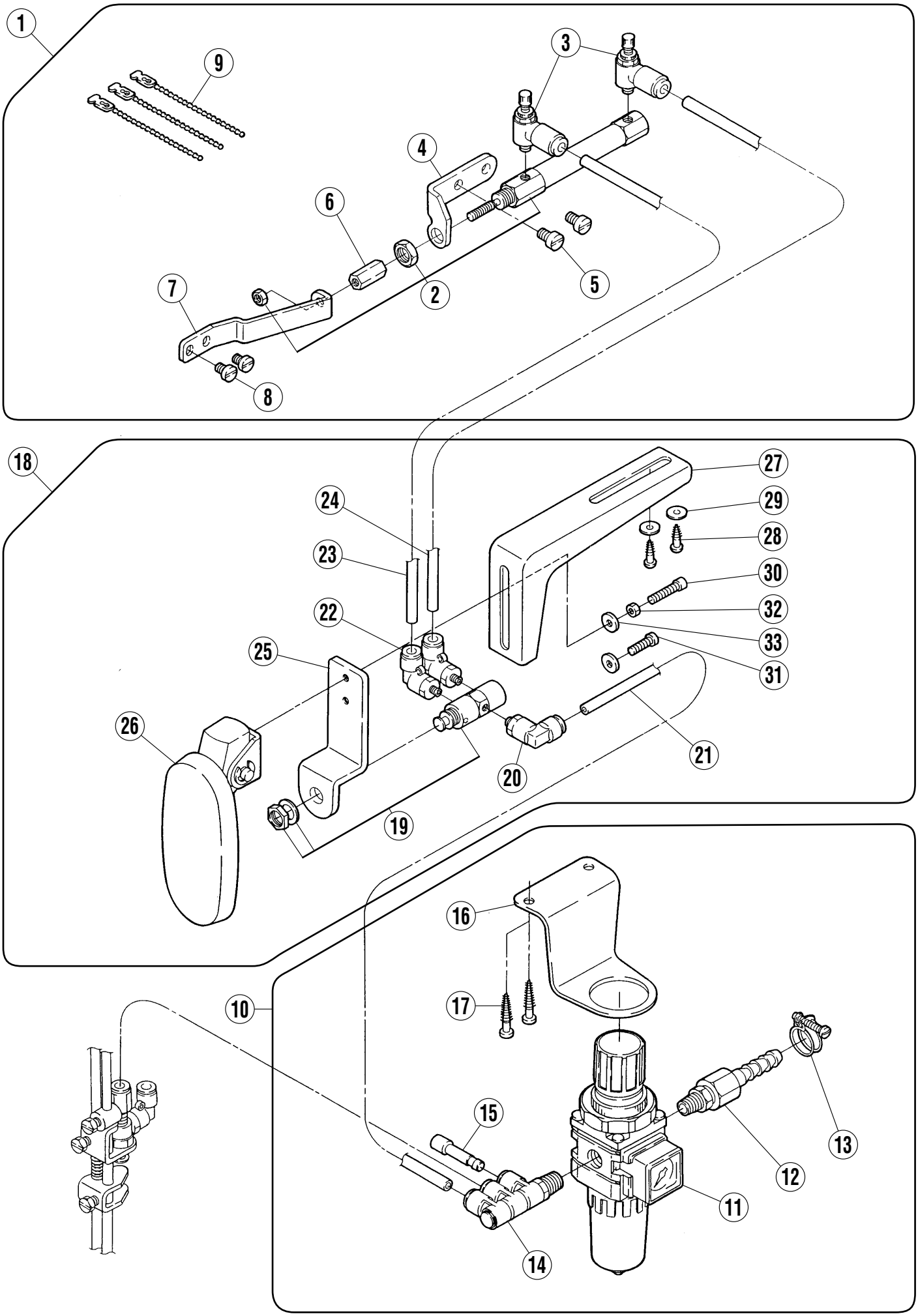
1
9
3
4
6
2
5
7
8
18
27
24
29
23
28
30
22
32
33
25
31
26
21
20
19
16
17
10
15
13
12
11
14

定規開閉装置(HG300)　　FABRIC GUIDE SWITCHING DEVICE (HG300)

REF.NO.	PART NO.	部品名称	DESCRIPTION	QT.
1	350232-91	エアーシリンダ（組）	AIR CYLINDER ASSEMBLY	1
2	513070	エアーシリンダ	AIR CYLINDER	1
3	527006	スピードコントローラー	SPEED CONTROLLER	1
4	258030	ブラケット	BRACKET	1
5	007027	平ネジ／M５×８	SCREW	2
6	258029	ストッパー	STOPPER	1
7	350235	ブラケット	BRACKET	1
8	007018	平ネジ／M４×６	SCREW	2
9	748004	ビーズバンド	BAND	3
10	522014-91	フィルターレギュレーター（組）	FILTER REGULATOR ASSEMBLY	1
11	522032	フィルターレギュレーター	FILTER REGULATOR	1
12	601049	ホースジョイント	CONNECTOR	1
13	608002	ホースクリップ	HOSE CLIP	1
14	601089	継手	JOINT	1
15	601072	栓	PLUG	1
16	300590	ブラケット	BRACKET	1
17	004910	木ネジ／５．１	SCREW	2
18	350233-91	ヒザスイッチ（組）	KNEE SWITCH ASSEMBLY	1
19	532001	エアーバルブ	AIR VALVE	1
20	601110	継手	JOINT	1
21	600016	チューブ	TUBE	1
22	601097	継手	JOINT	1
23	600077	チューブ	TUBE	1
24	600141	チューブ	TUBE	1
25	300216	ブラケット	BRACKET	1
26	300220	バルブアクチェーター(組)	VALVE ACTUATOR ASSEMBLY	1
27	000197	ブラケット	BRACKET	1
28	004910	木ネジ／５．１	SCREW	2
29	204585	座金	WASHER	2
30	005183	平ネジ／Ｃ５×１７	SCREW	1
31	005118	平ネジ／Ｃ５×１２	SCREW	1
32	003044	六角ナット／Ｃ５	NUT	1
33	137142	座金	WASHER	1

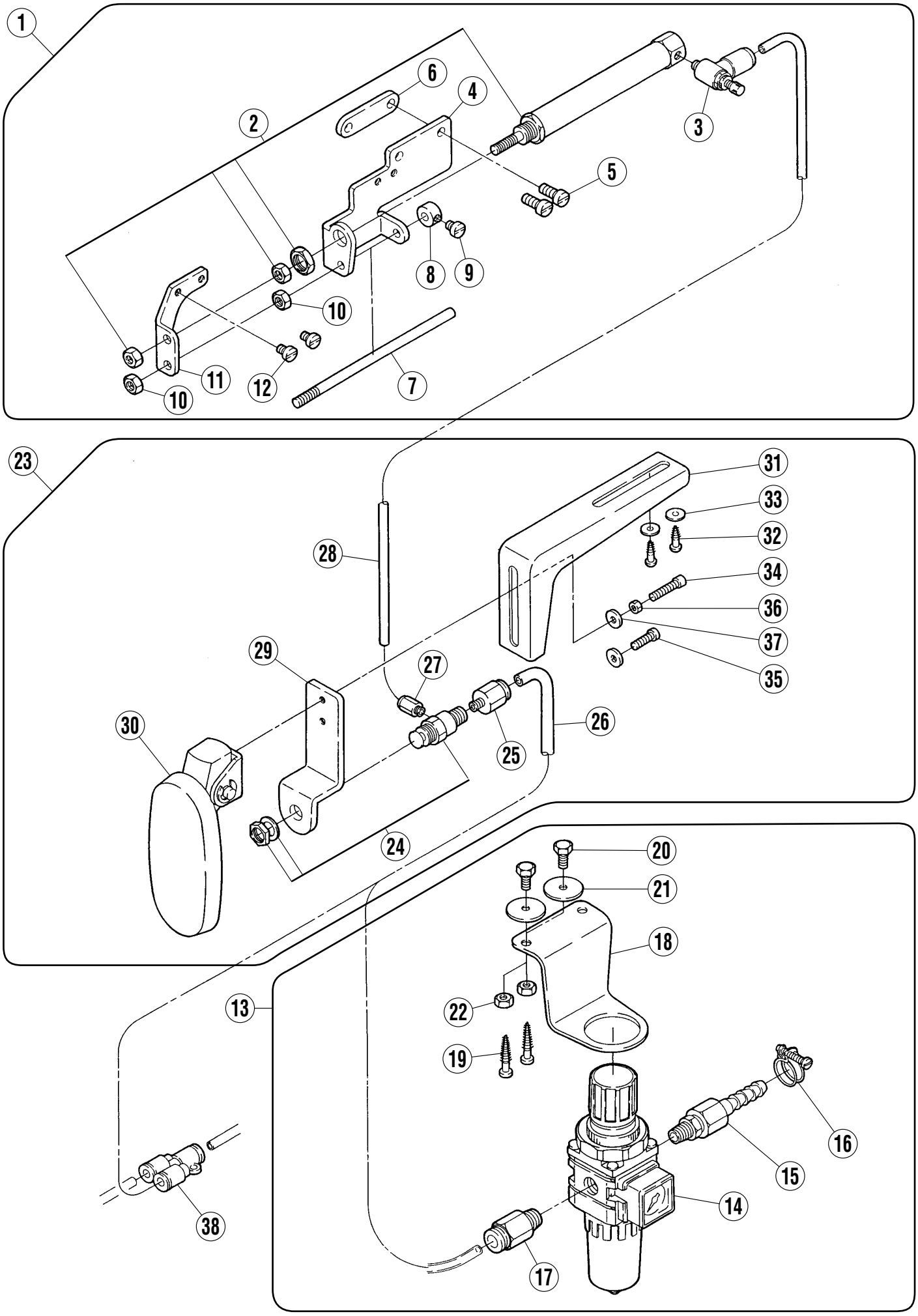
1
2
3
4
5
6
7
8
9
10
10
11
12
13
14
15
16
17
18
19
20
21
22
23
24
25
26
27
28
29
30
31
32
33
34
35
36
37
38

定規開閉装置(HG301)　　FABRIC GUIDE SWITCHING DEVICE (HG301)

REF.NO.	PART NO.	部品名称	DESCRIPTION	QT.
1	350292-91	エアーシリンダ（組）	AIR CYLINDER ASSEMBLY	1
2	513075	エアーシリンダ	AIR CYLINDER	1
3	527005	スピードコントローラー	SPEED CONTROLLER	1
4	350272	ブラケット	BRACKET	1
5	007029	平ネジ／Ｍ５×１２	SCREW	2
6	350273	スペーサー	SPACER	1
7	350274	軸	SHAFT	1
8	240344	カラー	COLLAR	1
9	007017	平ネジ／Ｍ４×５	SCREW	1
10	004805	六角ナット／Ｍ５	NUT	2
11	350275	ブラケット	BRACKET	1
12	007018	平ネジ／Ｍ４×６	SCREW	2
13	522007	フィルターレギュレーター（組）	FILTER REGULATOR ASSEMBLY	1
14	522032	フィルターレギュレーター	FILTER REGULATOR	1
15	601049	ホースジョイント	CONNECTOR	1
16	608002	ワイヤーバンド	BAND	1
17	601053	継手	JOINT	1
18	300590	ブラケット	BRACKET	1
19	004910	木ネジ／５．１	SCREW	2
20	004304	六角ネジ／Ｍ６×１６	SCREW	2
21	210061	座金	WASHER	2
22	004806	六角ナット／Ｍ６	NUT	2
23	350293-91	ヒザスイッチ（組）	KNEE SWITCH ASSEMBLY	1
24	531001	エアーバルブ	AIR VALVE	1
25	601116	継手	JOINT	1
26	600016	チューブ	TUBE	1
27	601107	継手	JOINT	1
28	600077	チューブ	TUBE	1
29	300216	ブラケット	BRACKET	1
30	300220	バルブアクチェーター(組)	VALVE ACTUATOR ASSEMBLY	1
31	000197	ブラケット	BRACKET	1
32	004910	木ネジ／５．１	SCREW	2
33	204585	座金	WASHER	2
34	005183	平ネジ／Ｃ５×１７	SCREW	1
35	005118	平ネジ／Ｃ５×１２	SCREW	1
36	003044	六角ナット／Ｃ５	NUT	1
37	137142	座金	WASHER	1
38	601102	継手	JOINT	1

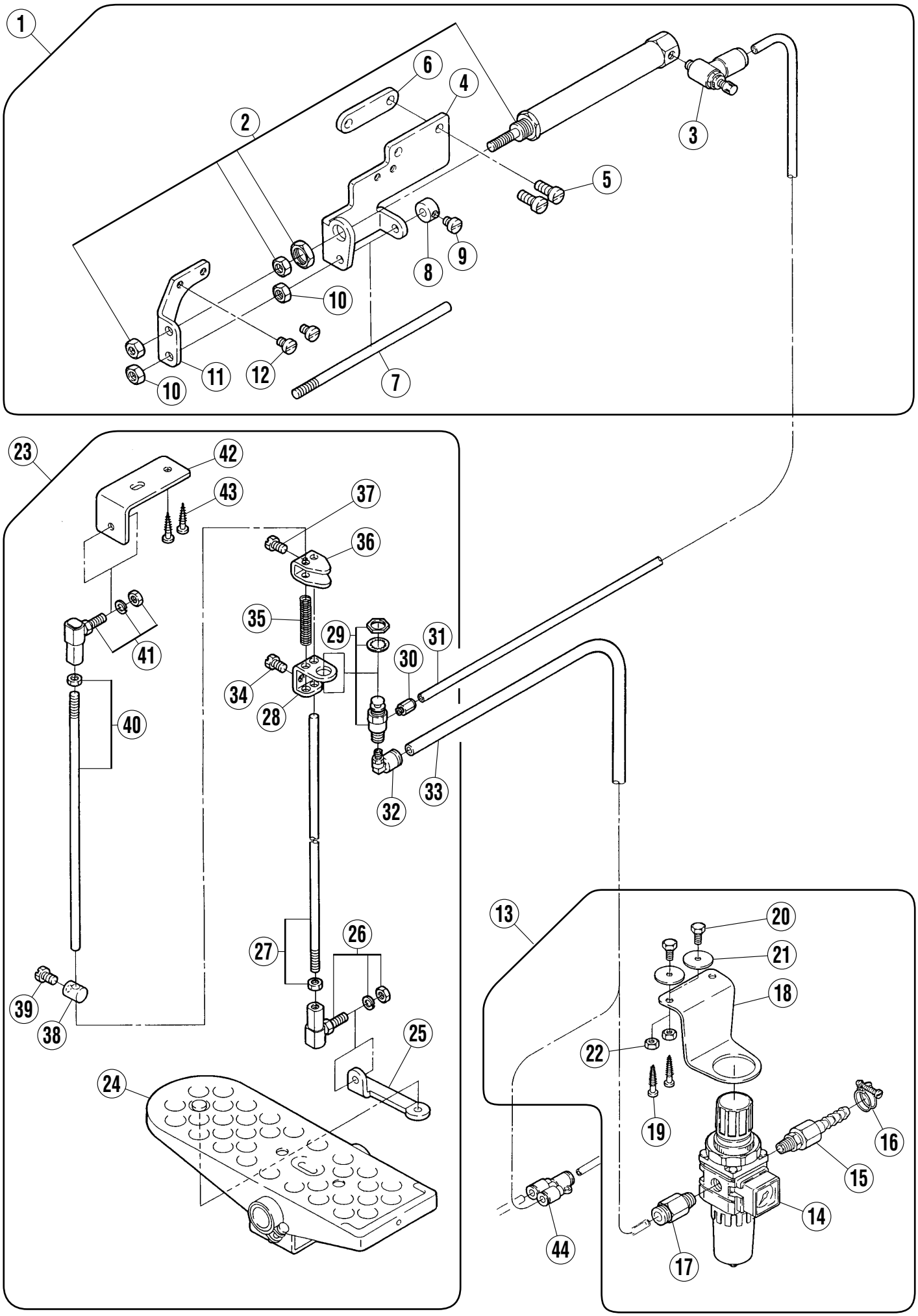
1
2
3
4
5
6
7
8
9
10
10
11
12
13
14
15
16
17
18
19
20
21
22
23
24
25
26
27
28
29
30
31
32
33
34
35
36
37
38
39
40
41
42
43
44

定規開閉装置(HG302)　　FABRIC GUIDE SWITCHING DEVICE (HG302)

REF.NO.	PART NO.	部品名称	DESCRIPTION	QT.
1	350292-91	エアーシリンダ（組）	AIR CYLINDER ASSEMBLY	1
2	513075	エアーシリンダ	AIR CYLINDER	1
3	527005	スピードコントローラー	SPEED CONTROLLER	1
4	350272	ブラケット	BRACKET	1
5	007029	平ネジ／Ｍ５×１２	SCREW	2
6	350273	スペーサー	SPACER	1
7	350274	軸	SHAFT	1
8	240344	カラー	COLLAR	1
9	007017	平ネジ／Ｍ４×５	SCREW	1
10	004805	六角ナット／Ｍ５	NUT	2
11	350275	ブラケット	BRACKET	1
12	007018	平ネジ／Ｍ４×６	SCREW	2
13	522007	フィルターレギュレーター（組）	FILTER REGULATOR ASSEMBLY	1
14	522032	フィルターレギュレーター	FILTER REGULATOR	1
15	601049	ホースジョイント	CONNECTOR	1
16	608002	ホースクリップ	HOSE CLIP	1
17	601053	継手	JOINT	1
18	300590	ブラケット	BRACKET	1
19	004910	木ネジ／５．１	SCREW	2
20	004304	六角ネジ／Ｍ６×１６	SCREW	2
21	210061	座金	WASHER	2
22	004806	六角ナット／Ｍ６	NUT	2
23	350294-91	ピットマンスイッチ（組）	PITMAN-SWITCH ASSEMBLY	1
24	000480	ペダル	TREADLE	1
25	302470	ブラケット	BRACKET	1
26	303991	ボールジョイント	BALL JOINT	1
27	306733A	ピットマンロッド	PITMAN ROD	1
28	306731	ブラケット	BRACKET	1
29	531001	エアーバルブ	AIR VALVE	1
30	601107	継手	JOINT	1
31	600081	チューブ	TUBE	1
32	601110A	継手	JOINT	1
33	600063	チューブ	TUBE	1
34	004320	六角ボルト／Ｍ６×１０	BOLT	1
35	240272	圧縮バネ	SPRING	1
36	300468	アクチュエータ	ACTUATOR	1
37	004320	六角ボルト／Ｍ６×１０	BOLT	1
38	300469	カラー	COLLAR	1
39	004320	六角ボルト／Ｍ６×１０	BOLT	1
40	306733	ピットマンロッド	PITMAN ROD	1
41	303991	ボールジョイント	BALL JOINT	1
42	302469	ブラケット	BRACKET	1
43	004910	木ネジ／５．１	SCREW	2
44	601102	継手	JOINT	1

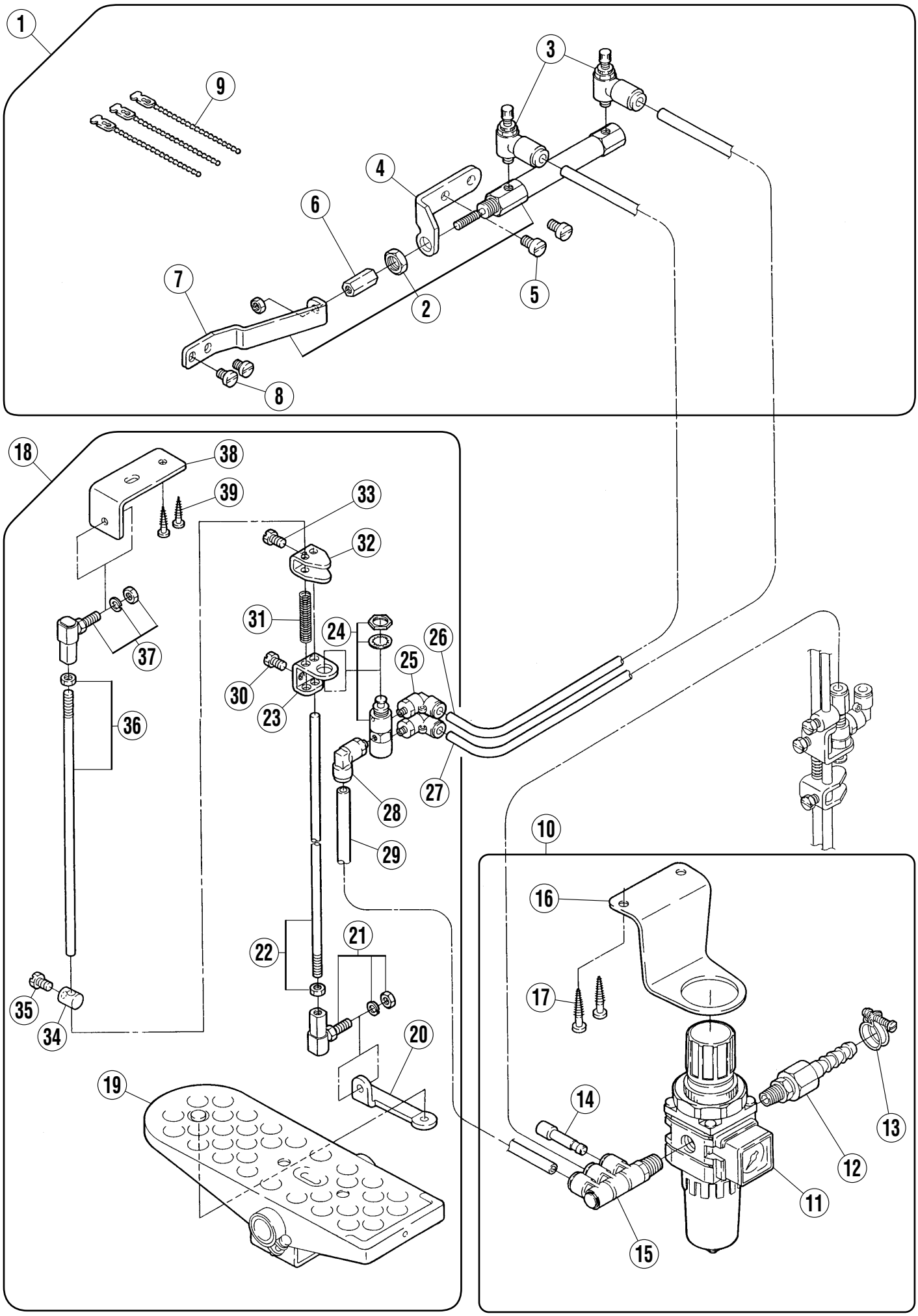
1
9
3
4
6
7
2
5
8
18
38
39
33
32
31
24
26
25
37
30
23
36
27
28
29
10
16
22
21
17
35
34
20
19
14
13
12
11
15

定規開閉装置(HG303)　　FABRIC GUIDE SWITCHING DEVICE (HG303)

REF.NO.	PART NO.	部品名称	DESCRIPTION	QT.
1	350232-91	エアーシリンダ（組）	AIR CYLINDER ASSEMBLY	1
2	513070	エアーシリンダ	AIR CYLINDER	1
3	527006	スピードコントローラー	SPEED CONTROLLER	1
4	258030	ブラケット	BRACKET	1
5	007027	平ネジ／Ｍ５×８	SCREW	2
6	258029	ストッパー	STOPPER	1
7	350235	ブラケット	BRACKET	1
8	007018	平ネジ／Ｍ４×６	SCREW	2
9	748004	ビーズバンド	BAND	3
10	522014-91	フィルターレギュレーター（組）	FILTER REGULATOR ASSEMBLY	1
11	522032	フィルターレギュレーター	FILTER REGULATOR	1
12	601049	ホースジョイント	CONNECTOR	1
13	608002	ホースクリップ	HOSE CLIP	1
14	601072	栓	PLUG	1
15	601089	継手	JOINT	1
16	300590	ブラケット	BRACKET	1
17	004910	木ネジ／５．１	SCREW	2
18	350295-91	ピットマンスイッチ（組）	PITMAN-SWITCH ASSEMBLY	1
19	000480	ペダル	TREADLE	1
20	302470	ブラケット	BRACKET	1
21	303991	ボールジョイント	BALL JOINT	1
22	306733A	ピットマンロッド	PITMAN ROD	1
23	306731	ブラケット	BRACKET	1
24	532001	エアーバルブ	AIR VALVE	1
25	601097	継手	JOINT	1
26	600083	チューブ	TUBE	1
27	600080	チューブ	TUBE	1
28	601110	継手	JOINT	1
29	600015	チューブ	TUBE	1
30	004320	六角ボルト／Ｍ６×１０	BOLT	1
31	240272	圧縮バネ	SPRING	1
32	300468	アクチュエータ	ACTUATOR	1
33	004320	六角ボルト／Ｍ６×１０	BOLT	1
34	300469	カラー	COLLAR	1
35	004320	六角ボルト／Ｍ６×１０	BOLT	1
36	306733	ピットマンロッド	PITMAN ROD	1
37	303991	ボールジョイント	BALL JOINT	1
38	302469	ブラケット	BRACKET	1
39	004910	木ネジ／５．１	SCREW	2

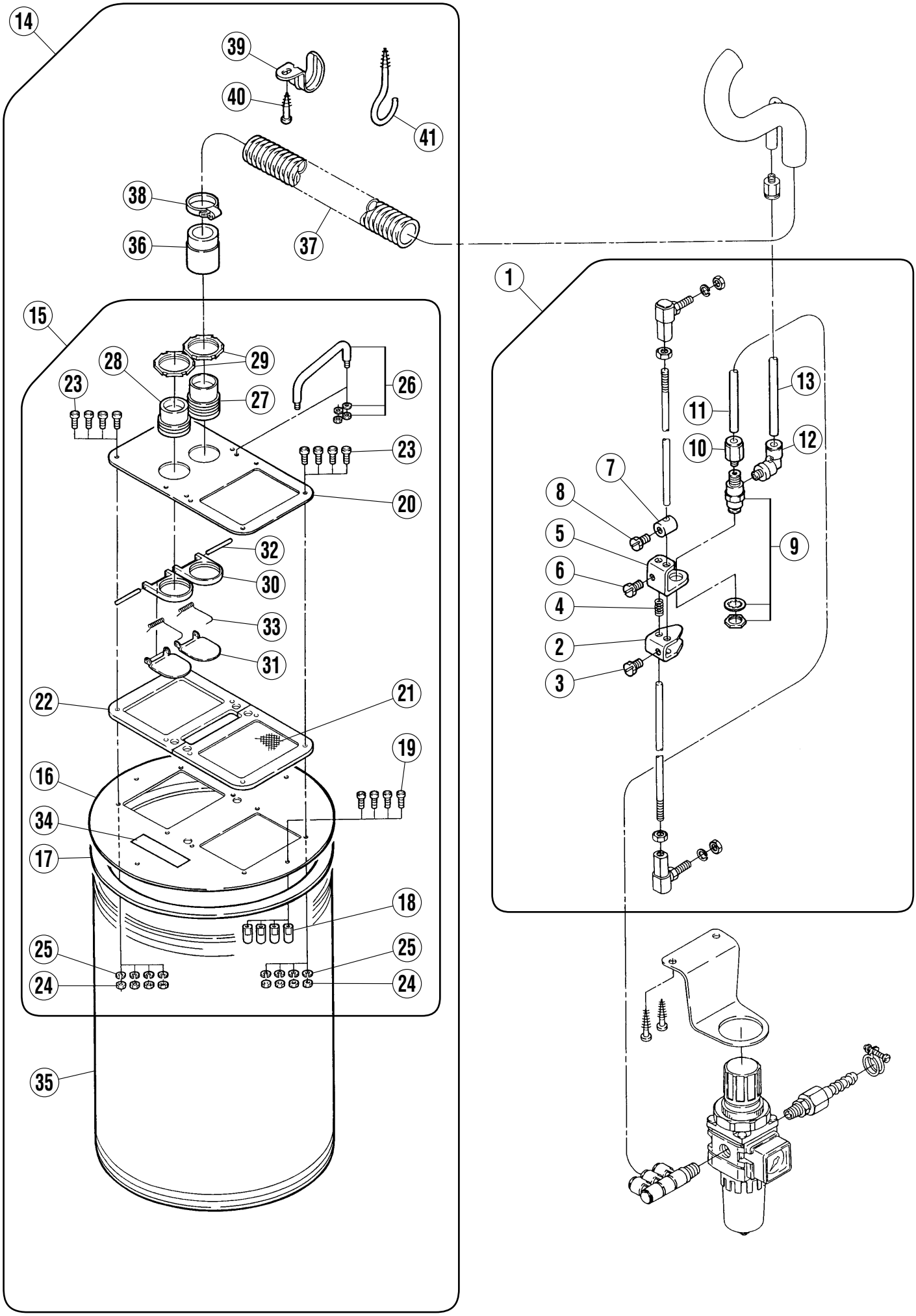
14
39
40
41
38
36
37
15
28
29
23
27
26
23
20
32
30
33
31
22
21
19
16
34
17
18
25
24
25
24
35
1
13
11
12
10
7
8
9
5
6
4
2
3

ピットマンスイッチ・ダストドラム(HG300, HG303)　PITMAN SWITCH & DUST DRUM (HG300, HG303)

REF.NO.	PART NO.	部品名称	DESCRIPTION	QT.
1	350234-91	ピットマンスイッチ（組）	PITMAN-SWITCH ASSEMBLY	1
2	300468	アクチュエータ	ACTUATOR	1
3	004320	六角ボルト／Ｍ６×１０	BOLT	1
4	240272	圧縮バネ	SPRING	1
5	306731	ブラケット	BRACKET	1
6	004320	六角ボルト／Ｍ６×１０	BOLT	1
7	300469	カラー	COLLAR	1
8	004320	六角ボルト／Ｍ６×１０	BOLT	1
9	531001	エアーバルブ	AIR VALVE	1
10	601116	継手	JOINT	1
11	600101	チューブ	TUBE	1
12	601110	継手	JOINT	1
13	600015	チューブ	TUBE	1
14	350236-9U	ダストドラム（組）	DUST DRUM ASSEMBLY	1
15	300415-9U	上蓋（組）	COVER ASSEMBLY	1
16	300390-UA	蓋本体	COVER/BODY	1
17	300392	ガスケット	GASKET	1
18	300391	ガイドピン	GUIDE PIN	4
19	004202	平ネジ／Ｍ５×１６	SCREW	4
20	300416-UA	カバー	COVER	1
21	300407-91	フィルター	FILTER	1
22	300404	ガスケット	GASKET	1
23	004202	平ネジ／Ｍ５×１６	SCREW	8
24	004805	六角ナット／Ｍ５	NUT	8
25	303067	バネ座金	SPRING WASHER	8
26	300409	把手	HANDLE	1
27	300400	継手	JOINT	1
28	300417	継手	JOINT	1
29	300401	ロックナット	NUT	2
30	300418	継手土台	JOINT SEAT	2
31	300419	逆流弁	VALVE	2
32	300420	ピン	PIN	2
33	300421	ネジリバネ	SPRING	2
34	210525	銘板	NAME PLATE	1
35	300411	ファイバードラム	FIBER DRUM	1
36	601024	ホース継手（大）	CONNECTOR (LARGE)	1
37	600142	ホース	HOSE	1
38	608000	ホースバンド	CORD BAND	1
39	302218	パイプサドル	SADDLE	1
40	004905	木ネジ／４．５	SCREW	1
41	300412	掛金具	LATCH	1

HG410A, HG410B

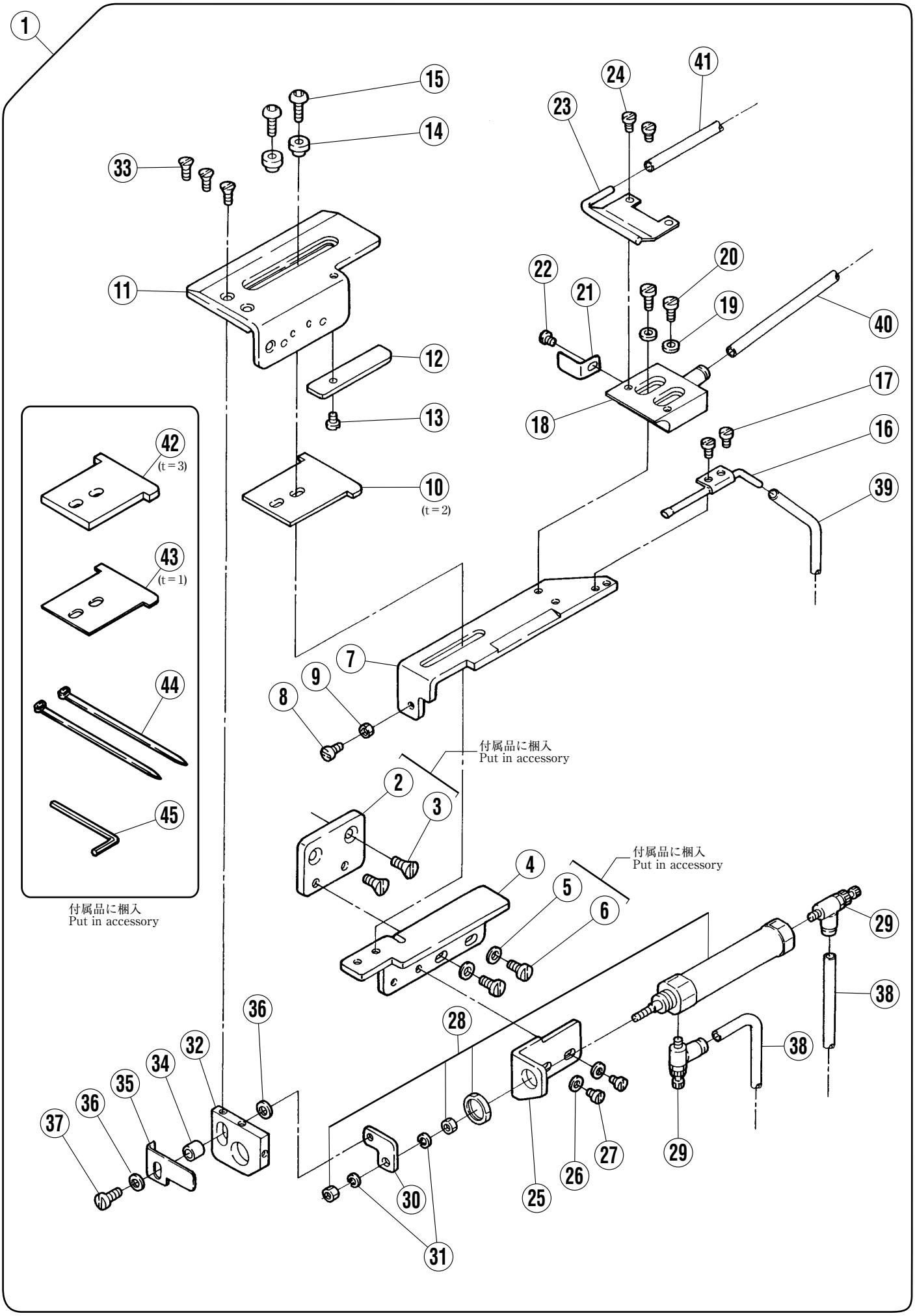

定規開閉装置(HG410A, HG410B)

FABRIC GUIDE SWITCHING DEVICE (HG410A, HG410B)

REF.NO.	PART NO.	部品名称	DESCRIPTION	QT.
1	352360-91	定規開閉装置（組）	FABRIC GUIDE SWITCHING ASSEMBLY	1
2	352300	ブラケット	BRACKET	1
3	007046	皿小ネジ／Ｍ５Ｘ１０	SCREW	2
4	352301	ブラケット	BRACKET	1
5	204585	座金	WASHER	2
6	007028-HU	平小ネジ／Ｍ５Ｘ１０	SCREW	2
7	352305	ブラケット	BRACKET	1
8	007020-HU	平小ネジ／Ｍ４Ｘ１０	SCREW	1
9	004803	六角ナット／Ｍ４	NUT	1
10	352308	スペーサー（ｔ＝２）	SPACER（ｔ＝２）	1
11	352325-91	ガイド（組）	GUIDE ASSEMBLY	1
12	352338	ガイド	GUIDE	1
13	007196	平小ネジ／Ｍ４Ｘ４	SCREW	1
14	352313	スペーサー	SPACER	2
15	004064-HU	六角穴ボルト／Ｍ４	BOLT	2
16	352320-91	パイプ（組）	PIPE ASSEMBLY	1
17	007008-HU	平小ネジ／Ｍ３Ｘ４	SCREW	2
18	352328-91	ガイド（組）	GUIDE ASSEMBLY	1
19	303448	座金	WASHER	2
20	007021-HU	平小ネジ／Ｍ４Ｘ１２	SCREW	2
21	352316	ガイド	GUIDE	1
22	007008-HU	平小ネジ／Ｍ３Ｘ４	SCREW	1
23	352317-91	パイプ（組）	PIPE ASSEMBLY	1
24	007008-HU	平小ネジ／Ｍ３Ｘ４	SCREW	2
25	352302	ブラケット	BRACKET	1
26	303448	座金	WASHER	2
27	007019-HU	平小ネジ／Ｍ４Ｘ８	SCREW	2
28	513092	エアーシリンダー	AIR CYLINDER	1
29	527006	スピードコントローラー	SPEED CONTROLLER	2
30	352323	ブラケット	BRACKET	1
31	303067	バネ座金	WASHER	2
32	352304	ブラケット	BRACKET	1
33	007042-HC	皿小ネジ／Ｍ３Ｘ８	SCREW	3
34	352303	スペーサー	SPACER	1
35	352324	ブラケット	BRACKET	1
36	204585	座金	WASHER	2
37	007029-HU	平小ネジ／Ｍ５Ｘ１２	SCREW	1
38	600148	エアーチューブ(Φ４Ｘ６６０)	TUBE	2
39	600259	エアーチューブ(Φ４Ｘ４６０)	TUBE	1
40	600254	エアーチューブ(Φ４Ｘ５００)	TUBE	1
41	600147	エアーチューブ(Φ４Ｘ６００)	TUBE	1
42	352310	スペーサー（ｔ＝３）	SPACER（ｔ＝３）	1
43	352306	スペーサー（ｔ＝１）	SPACER（ｔ＝１）	1
44	748052	束線バンド	BAND	2
45	000465	スパナ	WRENCH	1

HG411A, HG411B

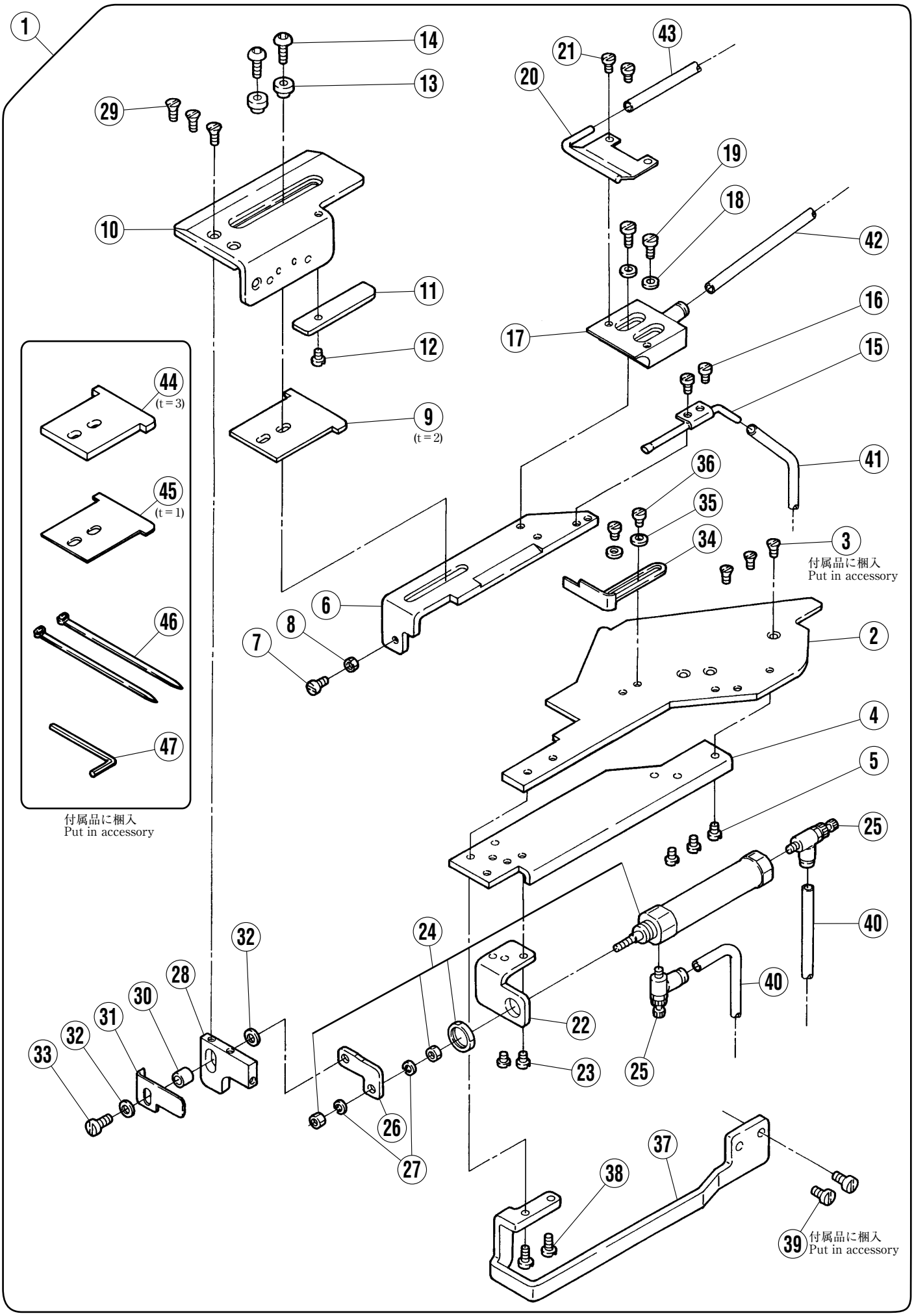

定規開閉装置(HG411A, HG411B)

FABRIC GUIDE SWITCHING DEVICE (HG411A, HG411B)

REF.NO.	PART NO.	部品名称	DESCRIPTION	QT.
1	352361-91	定規開閉装置（組）	FABRIC GUIDE SWITCHING ASSEMBLY	1
2	352326	補助板	AUXILIARY PLATE	1
3	007043	皿小ネジ／Ｍ５Ｘ１０	SCREW	3
4	352330	補助板	AUXILIARY PLATE	1
5	007018	平小ネジ／Ｍ４Ｘ６	SCREW	3
6	352305	ブラケット	BRACKET	1
7	007020-HU	平小ネジ／Ｍ４Ｘ１０	SCREW	1
8	004803	六角ナット／Ｍ４	NUT	1
9	352308	スペーサー （ｔ＝２）	SPACER（ｔ＝２）	1
10	352325-91	ガイド（組）	GUIDE ASSEMBLY	1
11	352338	ガイド	GUIDE	1
12	007196	平小ネジ／Ｍ４Ｘ４	SCREW	1
13	352313	スペーサー	SPACER	2
14	004064-HU	六角穴ボルト／Ｍ４	BOLT	2
15	352320-91	パイプ（組）	PIPE ASSEMBLY	1
16	007008-HU	平小ネジ／Ｍ３Ｘ４	SCREW	2
17	352328-91	ガイド（組）	GUIDE ASSEMBLY	1
18	303448	座金	WASHER	2
19	007021-HU	平小ネジ／Ｍ４Ｘ１２	SCREW	2
20	352317-91	パイプ（組）	PIPE ASSEMBLY	1
21	007008-HU	平小ネジ／Ｍ３Ｘ４	SCREW	2
22	352336	ブラケット	BRACKET	1
23	007018	平小ネジ／Ｍ４Ｘ６	SCREW	2
24	513092	エアーシリンダー	AIR CYLINDER	1
25	527006	スピードコントローラー	SPEED CONTROLLER	2
26	352332	ブラケット	BRACKET	1
27	303067	バネ座金	WASHER	2
28	352331	ブラケット	BRACKET	1
29	007042-HC	皿小ネジ／Ｍ３Ｘ８	SCREW	3
30	352303	スペーサー	SPACER	1
31	352324	ブラケット	BRACKET	1
32	204585	座金	WASHER	2
33	007029-HU	平小ネジ／Ｍ５Ｘ１２	SCREW	1
34	258013A91	布案内	GUIDE	1
35	303448	座金	WASHER	2
36	007017	平小ネジ／Ｍ４Ｘ５	SCREW	2
37	352337	ブラケット	BRACKET	1
38	007020	平小ネジ／Ｍ４Ｘ１０	SCREW	2
39	007027-HU	平小ネジ／Ｍ５Ｘ８	SCREW	2
40	600148	エアーチューブ(Φ４Ｘ６６０)	TUBE	2
41	600259	エアーチューブ(Φ４Ｘ４６０)	TUBE	1
42	600254	エアーチューブ(Φ４Ｘ５００)	TUBE	1
43	600147	エアーチューブ(Φ４Ｘ６００)	TUBE	1
44	352310	スペーサー（ｔ＝３）	SPACER（ｔ＝３）	1
45	352306	スペーサー（ｔ＝１）	SPACER（ｔ＝１）	1
46	748052	束線バンド	BAND	2
47	000465	スパナ	WRENCH	1

HG410A, HG410B, HG411A, HG411B

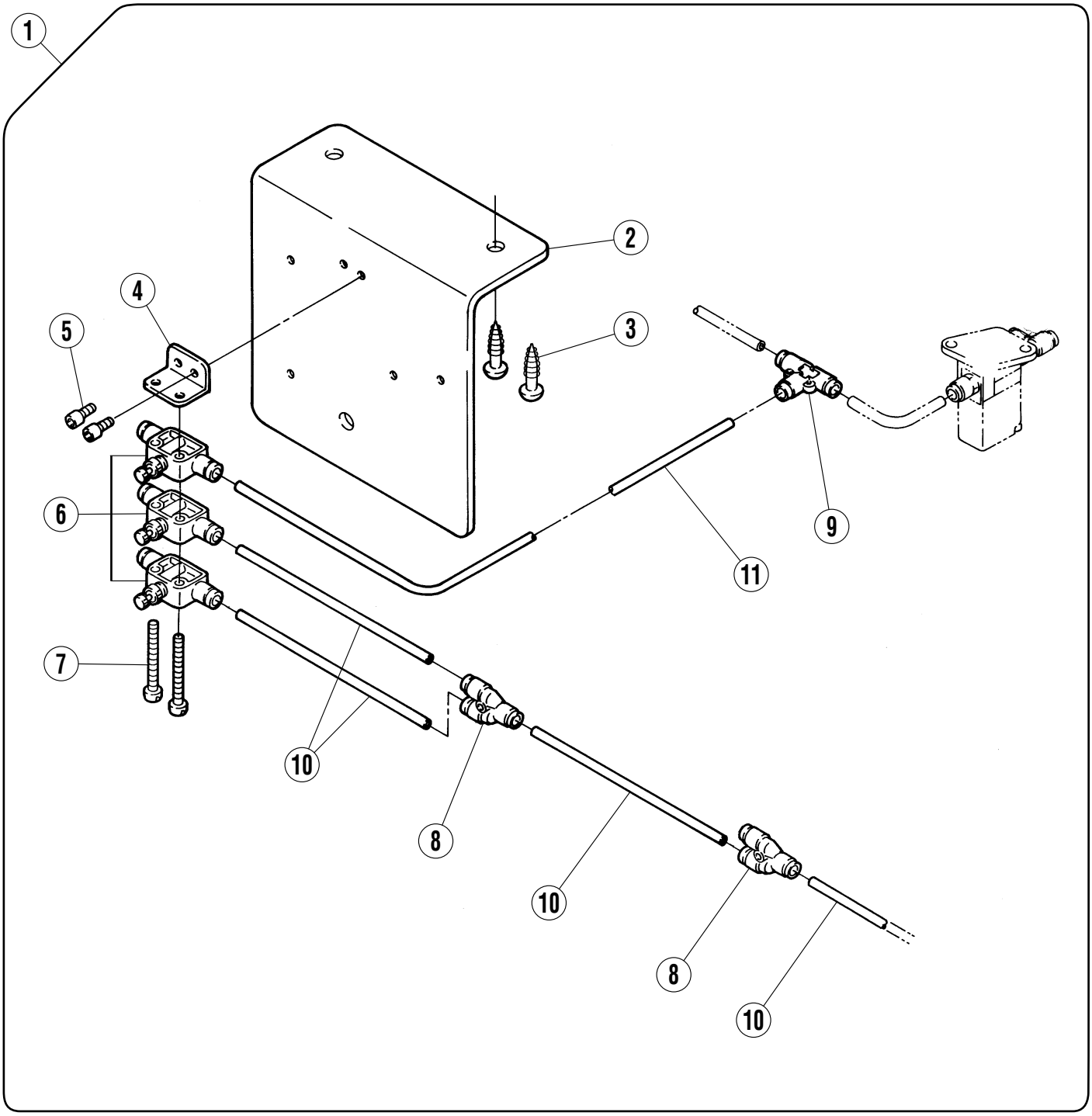

制御ユニット(1)
(HG410A, HG410B, HG411A, HG411B)

CONTROL UNIT (1)
(HG410A, HG410B, HG411A, HG411B)

REF.NO.	PART NO.	部品名称	DESCRIPTION	QT.
1	352359-91	絞り弁（組）	VALVE ASSEMBLY	1
2	352362	ブラケット	BRACKET	1
3	004905	木ネジ	SCREW	2
4	352363	ブラケット	BRACKET	1
5	004028-HU	六角穴ボルト／M 3	BOLT	2
6	526007	絞り弁	VALVE	3
7	004128	ナベ小ネジ／M 3	SCREW	2
8	601134	継手	JOINT	2
9	601037	継手	JOINT	1
10	600194	エアーチューブ（Φ６Ｘ１００）	TUBE	4
11	600256	エアーチューブ（Φ６Ｘ４００）	TUBE	1

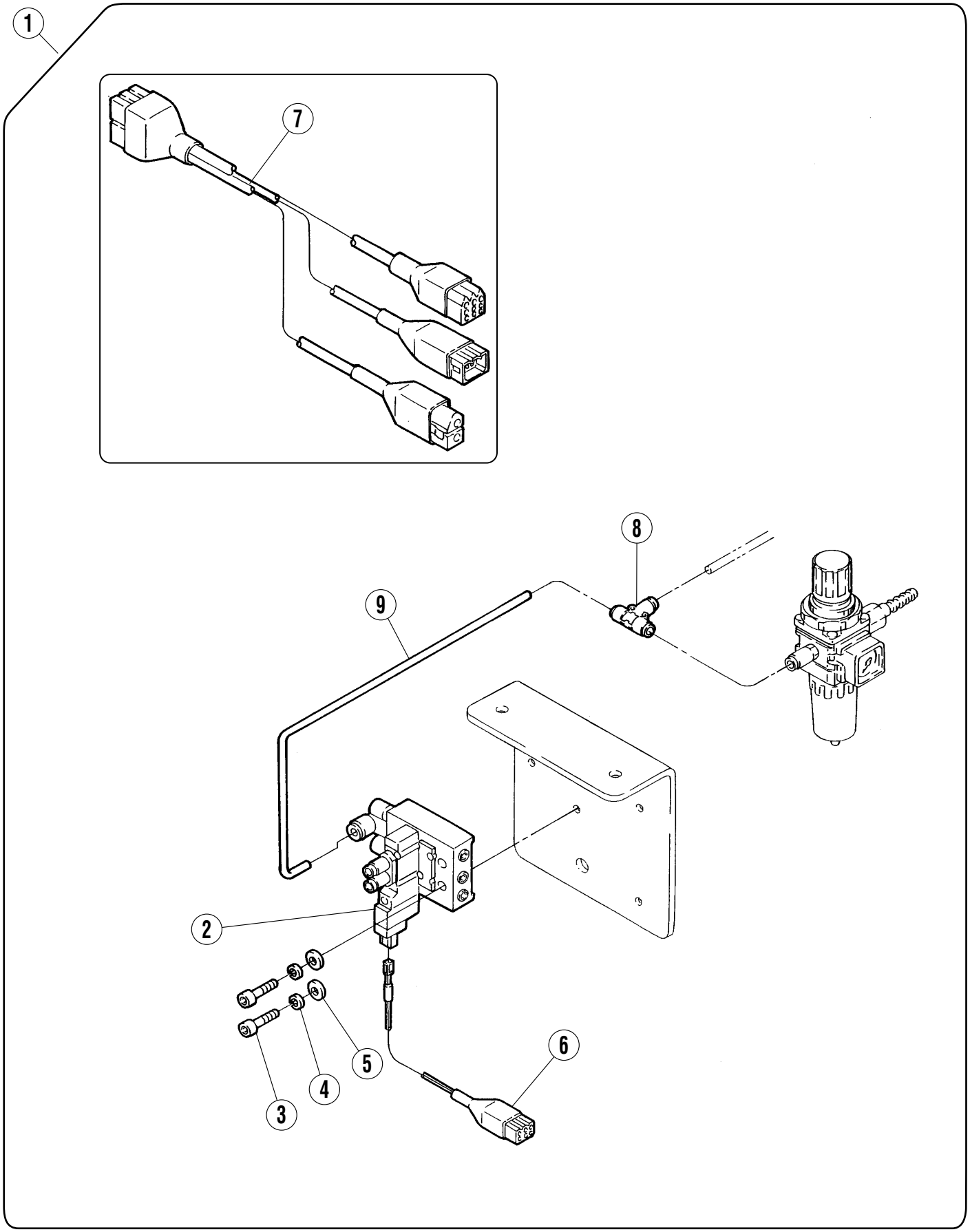
1
7
8
9
2
3
4
5
6

制御ユニット(2)（HG410B）　CONTROL UNIT (2) (HG410B)

REF.NO.	PART NO.	部品名称	DESCRIPTION	QT.
1	605016-91	電磁弁（組）	SOLENOID VALVE ASSEMBLY	1
2	562099-91	電磁弁	SOLENOID VALVE	1
3	007325-HU	六角穴ボルト	BOLT	2
4	201252A	バネ座金	SPRING WASHER	2
5	303448	座金	WASHER	2
6	742565-91	中継コード	RELAY CORD	1
7	742567-91	中継コード	RELAY CORD	1
8	601120	継手	JOINT	1
9	600260	エアーチューブ	TUBE	1

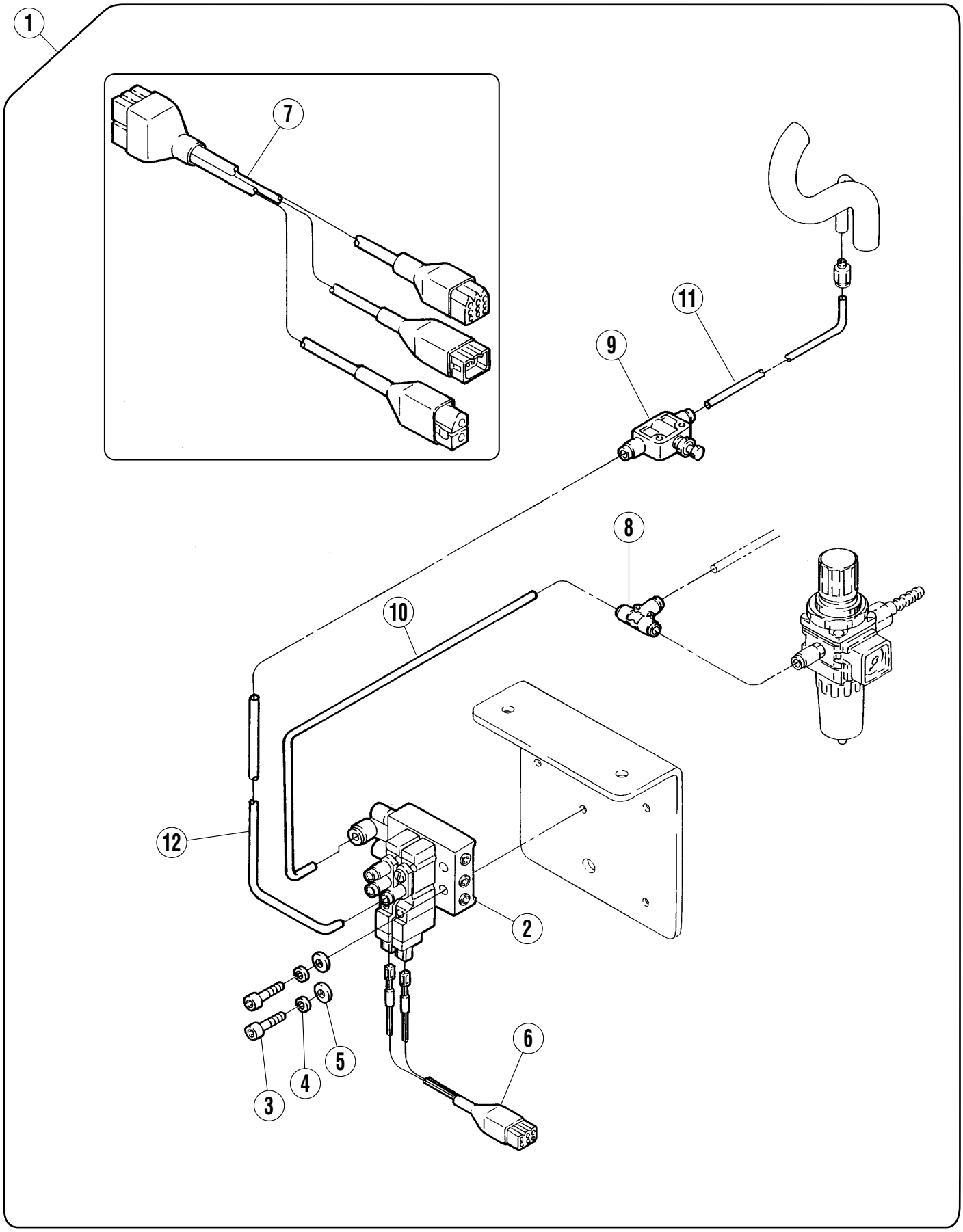
1
7
11
9
8
10
12
2
6
5
4
3

制御ユニット(3)（HG411B）　CONTROL UNIT (3) (HG411B)

REF.NO.	PART NO.	部品名称	DESCRIPTION	QT.
1	605017-91	電磁弁（組）	SOLENOID VALVE ASSEMBLY	1
2	562097-91	電磁弁	SOLENOID VALVE	1
3	007325-HU	六角穴ボルト	BOLT	2
4	201252A	バネ座金	SPRING WASHER	2
5	303448	座金	WASHER	2
6	742566-91	中継コード	RELAY CORD	1
7	742567-91	中継コード	RELAY CORD	1
8	601120	継手	JOINT	1
9	526009	絞り弁	VALVE	1
10	600260	エアーチューブ (Φ６Ｘ３６０)	TUBE	1
11	600261	エアーチューブ (Φ６Ｘ４６０)	TUBE	1
12	600086A	エアーチューブ (Φ６Ｘ１００)	TUBE	1

HG410A, HG411A

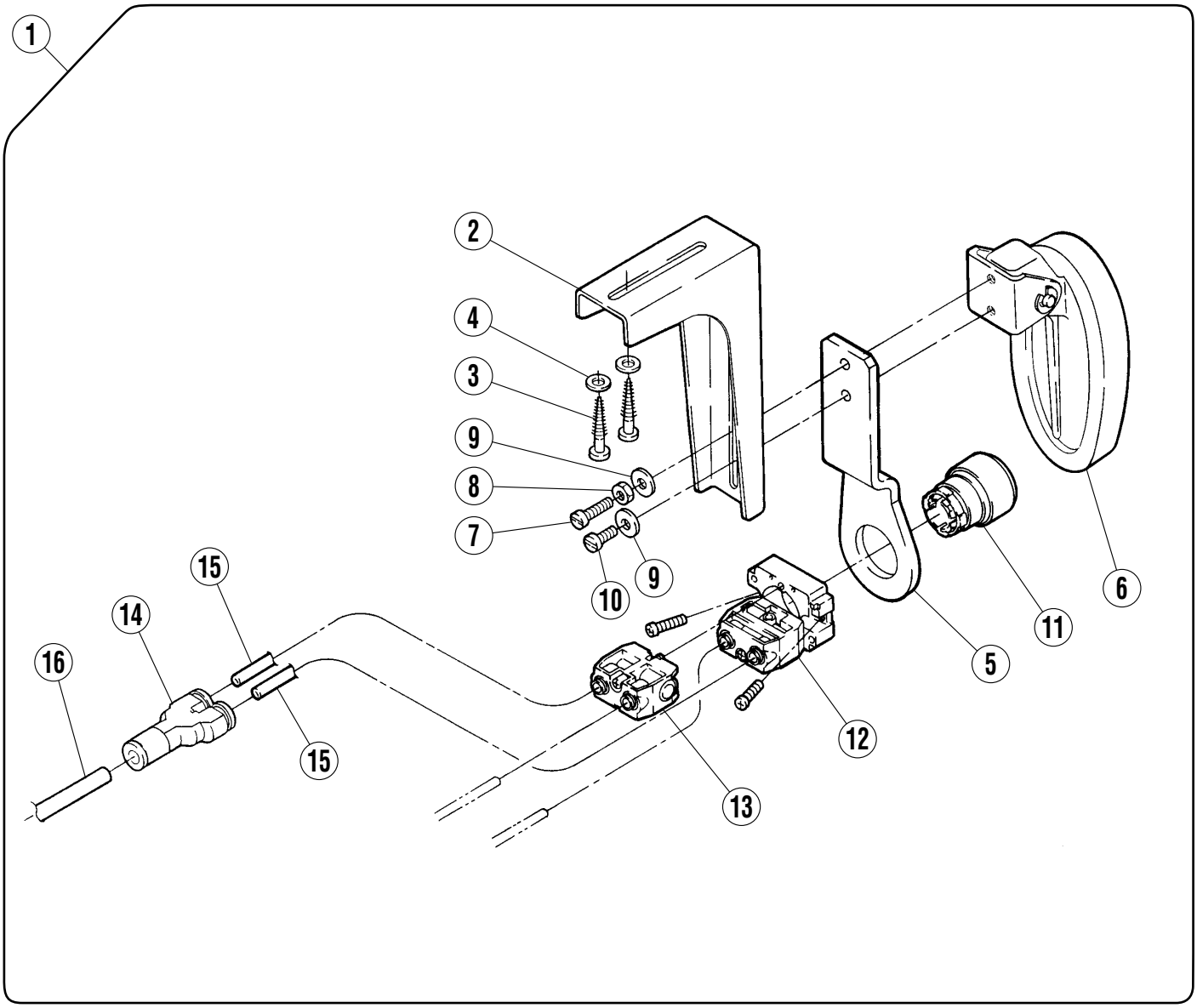

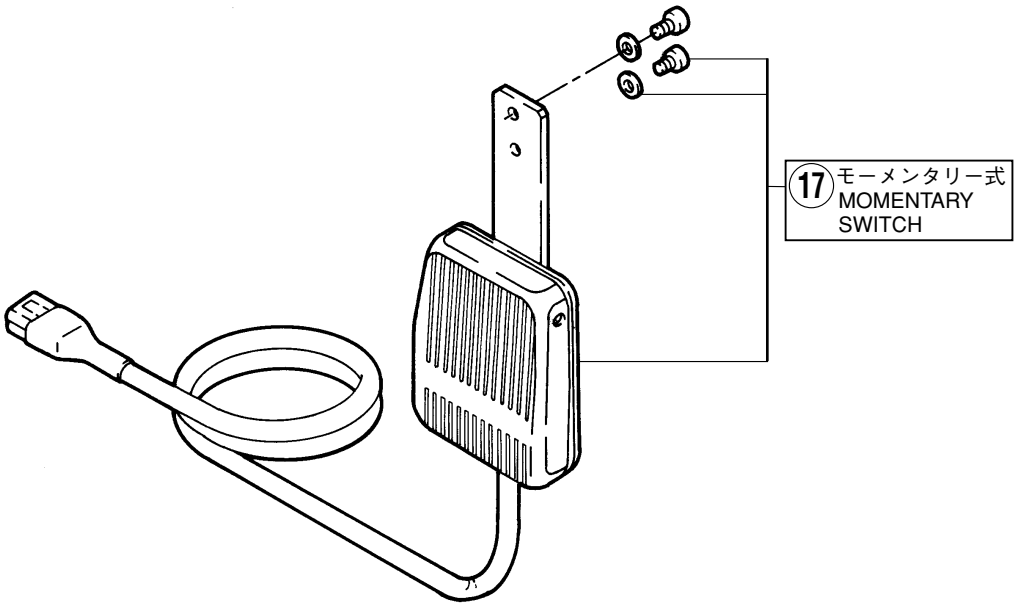

制御ユニット(4)（HG410A, HG411A）　CONTROL UNIT (4) (HG410A, HG411A)

REF.NO.	PART NO.	部品名称	DESCRIPTION	QT.
1	350645-91	ヒザスイッチ（組）	KNEE SWITCH ASSEMBLY	1
2	000197	ブラケット	BRACKET	1
3	004910	木ネジ（平）／５．１	SCREW	2
4	204585	座金	WASHER	2
5	350643	ブラケット	BRACKET	1
6	300220	バルブアクチェーター（組）	VALVE ACTUATOR COMPLETE	1
7	005183	平ネジ／Ｃ５Ｘ１７	SCREW	1
8	003044	六角ナット／Ｃ５	NUT	1
9	137142	座金	WASHER	2
10	005118	平ネジ／Ｃ５Ｘ１２	SCREW	1
11	540003	押しボタン	PUSH BUTTON	1
12	540004	スイッチボディ	SWITCH BODY	1
13	540005	バルブ	VALBE	1
14	601136	継手	JOINT	1
15	600079	エアーチューブ	TUBE	2
16	600078	エアーチューブ	TUBE	1
17	708004	ヒザスイッチ（組）	KNEE SWITCH ASSEMBLY (MOMENTARY)	1

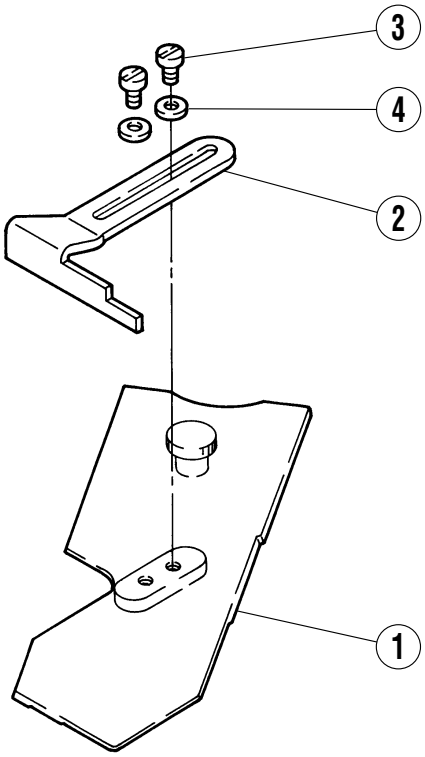
3
4
2
1

差し板(HG410A, HG410B, HG411A, HG411B)

SLIDE PLATE (HG410A, HG410B, HG411A, HG411B)

REF.NO.	PART NO.	部品名称	DESCRIPTION	QT.
1	250321-91	差し板（組）	SLIDE PLATE ASSEMBLY	1
2	258014	布案内	FABRIC GUIDE	1
3	007018	平ネジ／M 4 X 6	SCREW	2
4	303448	座金	WASHER	2

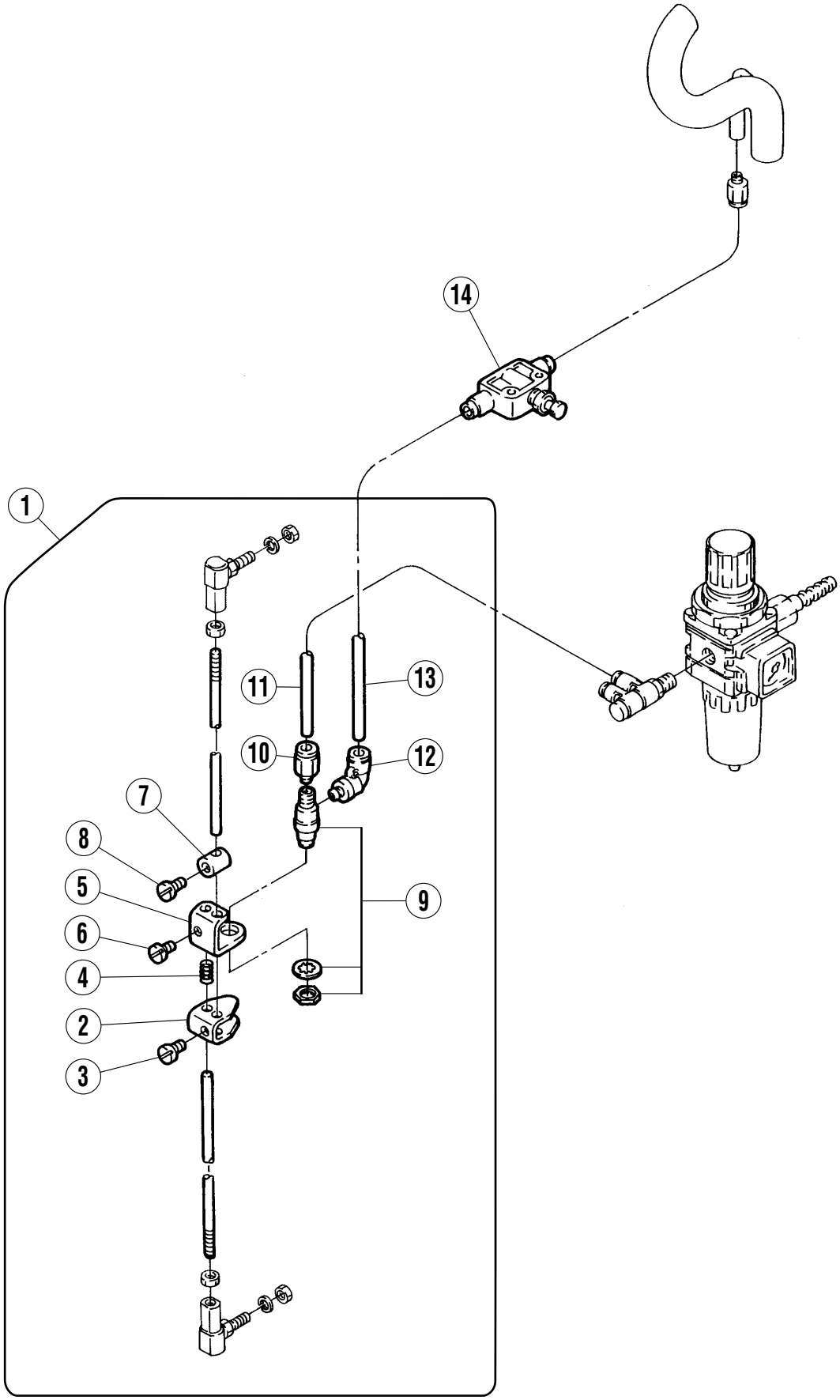
14
1
11
13
10
12
7
8
5
9
6
4
2
3

専用部品(HG411A)　　SPECIAL PARTS (HG411A)

REF.NO.	PART NO.	部品名称	DESCRIPTION	QT.
1	350234-91	ピットマンスイッチ（組）	PITMAN-SWITCH COMPLETE	1
2	300468	アクチュエーター	ACTUATOR	1
3	004320	六角ネジ／Ｍ６Ｘ１０	SCREW	1
4	240272	圧縮バネ	SPRING	1
5	306731	ブラケット	BRACKET	1
6	004320	六角ネジ／Ｍ６Ｘ１０	SCREW	1
7	300469	カラー	COLLAR	1
8	004320	六角ネジ／Ｍ６Ｘ１０	SCREW	1
9	531001	エアーバルブ	AIR VALVE	1
10	601116	継手	JOINT	1
11	600101	エアーチューブ （Φ６Ｘ１０１０）	TUBE	1
12	601110	継手	JOINT	1
13	600015	チューブ （Φ６Ｘ８３０）	TUBE	1
14	526009	絞り弁	VALVE	1

PART NO.	PAGE	REF. NO.
000126	7	4
000197	13	27
000197	15	31
000197	33	2
000390	7	18
000465	23	45
000465	25	47
000480	7	5
000480	17	24
000480	19	19
002022-4	9	15
003044	13	32
003044	15	36
003044	33	8
004028-HU	27	5
004064-HU	23	15
004064-HU	25	14
004107	11	10
004121	9	4
004128	27	7
004202	21	19
004202	21	23
004304	15	20
004304	17	20
004320	17	34
004320	17	37
004320	17	39
004320	19	30
004320	19	33
004320	19	35
004320	21	3
004320	21	6
004320	21	8
004320	37	3
004320	37	6
004320	37	8
004502	9	6
004543	3	14
004543	5	16
004802	11	12
004803	3	18
004803	23	9
004803	25	8
004805	5	18
004805	5	24
004805	9	8
004805	15	10
004805	17	10
004805	21	24
004806	15	22
004806	17	22
004812	7	33
004905	7	3
004905	9	9
004905	21	40
004905	27	3
004906	7	11
004906	7	15
004908	7	28
004910	13	17
004910	13	28
004910	15	19
004910	15	32
004910	17	19
004910	17	43
004910	19	17
004910	19	39
004910	33	3
004911	11	19
004920	11	21
005118	13	31
005118	15	35
005118	33	10
005183	13	30
005183	15	34
005183	33	7
005266	9	11
005542	7	22
005543	7	9
005543	7	13
005543	7	17
005543	7	20
005543	7	25
007008-HU	23	17
007008-HU	23	22
007008-HU	23	24
007008-HU	25	16
007008-HU	25	21
007017	25	36
007017	15	9

PART. NO.	PAGE	REF. NO.
007017	17	9
007018	25	5
007018	25	23
007018	13	8
007018	15	12
007018	17	12
007018	19	8
007018	35	3
007018A	3	8
007018A	3	20
007018A	5	8
007018A	5	25
007019-HU	23	27
007020	25	38
007020-HU	23	8
007020-HU	25	7
007021-HU	23	20
007021-HU	25	19
007027	3	17
007027	5	13
007027	13	5
007027	19	5
007027-HU	25	39
007028-HU	23	6
007029	5	21
007029	15	5
007029	17	5
007029-HU	23	37
007029-HU	25	33
007042-HC	23	33
007042-HC	25	29
007043	25	3
007046	23	3
007064	3	11
007064	5	11
007196	23	13
007196	25	12
007198	3	5
007198	5	5
007199	3	6
007199	5	6
007325-HU	29	3
007325-HU	31	3
137142	13	33
137142	15	37
137142	33	9
201166	9	17
201252	11	13
201252A	29	4
201252A	31	4
202013	11	9
202577	7	30
202922	7	34
202924	7	31
204185	3	9
204185	5	9
204520	3	3
204520	5	3
204585	23	5
204585	23	36
204585	25	32
204585	9	7
204585	13	29
204585	15	33
204585	33	4
205722	11	14
206329	7	2
207340-9S	7	6
207341-SA	7	14
207342-SA	7	10
207343	7	7
207344-SA	7	12
207345	7	23
207346	7	24
207347	7	21
207348-SA	7	19
207349	7	16
207350-SA	7	8
207351	7	26
207352	7	27
207353	7	32
207354	7	29
210061	15	21
210061	17	21
210525	21	34
240272	17	35
240272	19	31
240272	21	4
240272	37	4
240344	15	8

PART. NO.	PAGE	REF. NO.
240344	17	8
240348	3	15
240348	5	17
250321-91	35	1
258013A91	25	34
258014	35	2
258029	13	6
258029	19	6
258030	13	4
258030	19	4
258030A	3	16
300216	13	25
300216	15	29
300220	13	26
300220	15	30
300220	33	6
300390-UA	21	16
300391	21	18
300392	21	17
300400	21	27
300401	21	29
300404	21	22
300407-91	21	21
300409	21	26
300411	21	35
300412	21	41
300415-9U	21	15
300416-UA	21	20
300417	21	28
300418	21	30
300419	21	31
300420	21	32
300421	21	33
300468	17	36
300468	19	32
300468	21	2
300468	37	2
300469	17	38
300469	19	34
300469	21	7
300469	37	7
300590	13	16
300590	15	18
300590	17	18
300590	19	16
302095	9	10
302097	9	3
302218	21	39
302469	17	42
302469	19	38
302470	17	25
302470	19	20
303026	11	11
303067	23	31
303067	25	27
303067	21	25
303448	23	19
303448	23	26
303448	25	18
303448	25	35
303448	35	4
303448	29	5
303448	31	5
303499	11	18
303500	11	17
303991	17	26
303991	17	41
303991	19	21
303991	19	37
306731	17	28
306731	19	23
306731	21	5
306731	37	5
306733	17	40
306733	19	36
306733A	17	27
306733A	19	22
306737A	3	13
306737A	5	15
306792	9	14
306793	9	16
306845A	3	7
306845A	5	7
307079	11	16
350232-91	13	1
350232-91	19	1
350233-91	13	18
350234-91	21	1
350234-91	37	1
350235	3	19

PART. NO.	PAGE	REF. NO.
350235	13	7
350235	19	7
350236-9U	21	14
350272	15	4
350272	17	4
350272A	5	19
350273	5	20
350273	15	6
350273	17	6
350274	5	23
350274	15	7
350274	17	7
350275	5	22
350275	15	11
350275	17	11
350292-91	15	1
350292-91	17	1
350293-91	15	23
350294-91	17	23
350295-91	19	18
350402	3	10
350402	5	10
350403	3	12
350404	5	14
350405	5	12
350406	3	2
350406	5	2
350407	3	4
350407	5	4
350408-91	9	13
350409	9	5
350410	9	18
350419-91	3	1
350420-91	5	1
350422-91	7	1
350643	33	5
350645-91	33	1
352300	23	2
352301	23	4
352302	23	25
352303	23	34
352303	25	30
352304	23	32
352305	23	7
352305	25	6
352306	23	43
352306	25	45
352308	23	10
352308	25	9
352310	23	42
352310	25	44
352313	23	14
352313	25	13
352316	23	21
352317-91	23	23
352317-91	25	20
352320-91	23	16
352320-91	25	15
352323	23	30
352324	23	35
352324	25	31
352325-91	23	11
352325-91	25	10
352326	25	2
352328-91	23	18
352328-91	25	17
352330	25	4
352331	25	28
352332	25	26
352336	25	22
352337	25	37
352338	23	12
352338	25	11
352359-91	27	1
352360-91	23	1
352361-91	25	1
352362	27	2
352363	27	4
513070	13	2
513070	19	2
513075	15	2
513075	17	2
513092	23	28
513092	25	24
522007	15	13
522007	17	13
522014-91	13	10
522014-91	19	10
522032	13	11
522032	15	14

PART. NO.	PAGE	REF. NO.
522032	17	14
522032	19	11
526007	27	6
526009	31	9
526009	37	14
527005	15	3
527005	17	3
527006	23	29
527006	25	25
527006	13	3
527006	19	3
531001	15	24
531001	17	29
531001	21	9
531001	37	9
532001	13	19
532001	19	24
540003	33	11
540004	33	12
540005	33	13
562097-91	31	2
562099-91	29	2
600015	19	29
600015	21	13
600015	37	13
600016	13	21
600016	15	26
600063	17	33
600077	13	23
600077	15	28
600078	33	16
600079	33	15
600080	19	27
600081	17	31
600083	19	26
600086A	31	12
600101	21	11
600101	37	11
600141	13	24
600142	21	37
600147	23	41
600147	25	43
600148	23	38
600148	25	40
600194	27	10
600254	23	40
600254	25	42
600256	27	11
600259	23	39
600259	25	41
600260	29	9
600260	31	10
600261	31	11
601024	21	36
601037	27	9
601049	13	12
601049	15	15
601049	17	15
601049	19	12
601053	15	17
601053	17	17
601072	13	15
601072	19	14
601089	13	14
601089	19	15
601097	13	22
601097	19	25
601102	15	38
601102	17	44
601107	15	27
601107	17	30
601110	13	20
601110	19	28
601110	21	12
601110	37	12
601110A	17	32
601116	15	25
601116	21	10
601116	37	10
601120	29	8
601120	31	8
601134	27	8
601136	33	14
605016-91	29	1
605017-91	31	1
608000	21	38
608002	13	13
608002	15	16
608002	17	16
608002	19	13

PART NO.	PAGE	REF. NO.	PART. NO.	PAGE	REF. NO.	PART. NO.	PAGE	REF. NO.	PART. NO.	PAGE	REF. NO.	PART. NO.	PAGE	REF. NO.
708004	9	19												
708004	33	17												
742075	11	4												
742076	11	3												
742077	11	5												
742078	11	6												
742202	9	12												
742565-91	29	6												
742566-91	31	6												
742567-91	29	7												
742567-91	31	7												
748004	13	9												
748004	19	9												
748042	11	22												
748045	11	20												
748052	23	44												
748052	25	46												
760106-JA	11	8												
760134	11	7												
760135	11	1												
760136	11	2												
811075	9	2												
811076-91	9	1												
9A3068	11	15												

ペガサスミシン製造株式会社

本社　〒553-0002 大阪市福島区鷺洲5-7-2　TEL (06)6458-4739
FAX (06)6454-8785

PEGASUS SEWING MACHINE MFG. CO., LTD.
5-7-2, Sagisu, Fukushima-ku, Osaka 553-0002, Japan.　Phone :(06)6458-4739
Telefax:(06)6454-8785

Cat. No. 9785 △2 February 2002
Ⓒ 2000 PEGASUS SEWING MACHINE MFG. CO., LTD.

このパーツカタログに記載されている内容は、改良のため予告なく変更することがあります。
The description in this PARTS CATALOG is subject to change without notice.